技术表

14/01/2026

SBZ 609

切割和加工中心

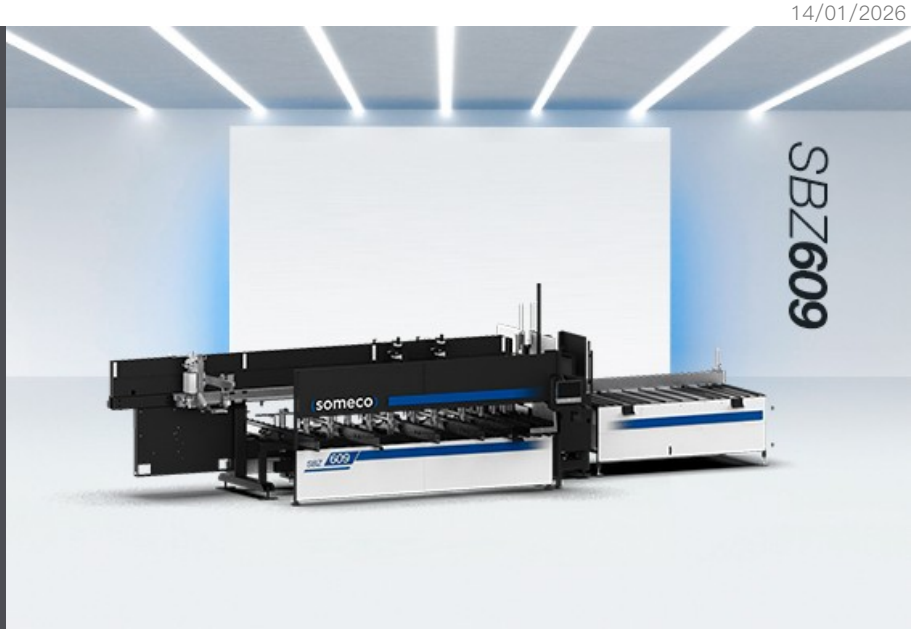

加工中心、用于拧紧加固件、钻孔和铣削预切割的型材、适用于带或不带钢骨架的门窗。门架式版本适用于截面尺寸较大的型材和经过优化的工艺。外部加固螺丝刀可以并行加工、提高效率。

Voilàp S.p.A.
Via Archimede, 10
41019 – Limidi di Soliera (MO)
ITALY

Tel 059 895411
Fax: 059 859404
P.IVA e C.F. 02057270361
info@somecopvc.com
www.somecopvc.com

The right to make technical alterations is reserved.

布局

左侧版（从左向右）

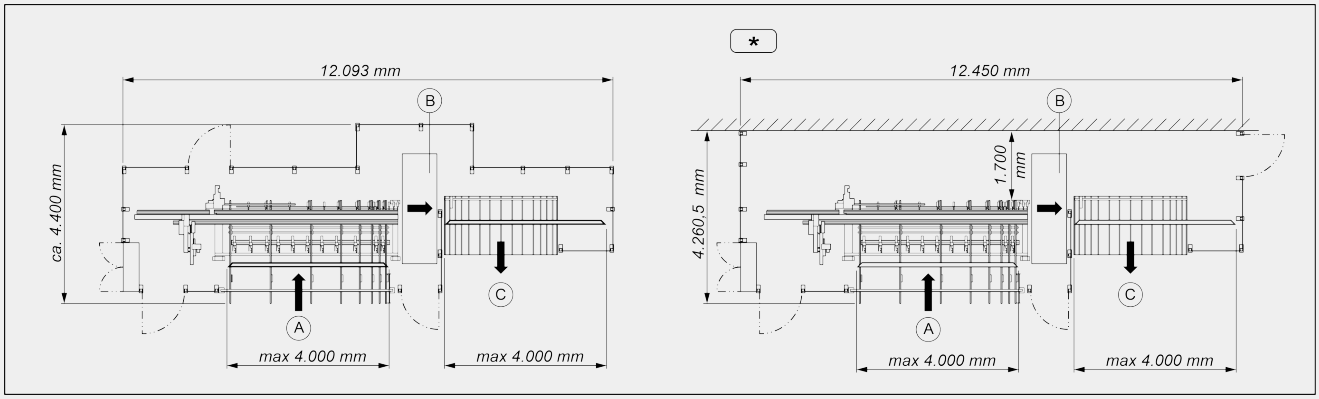

右侧版（从右向左）

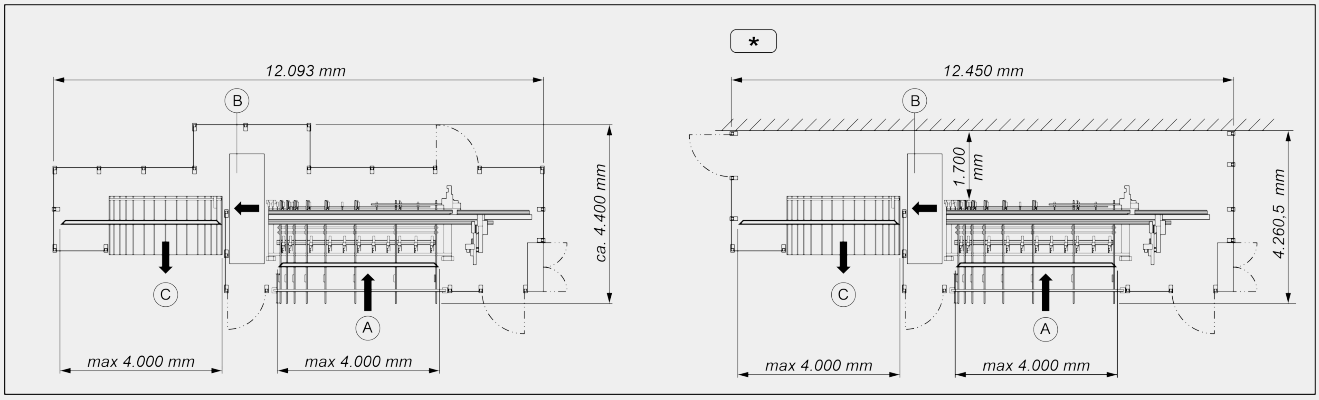

A — 装料仓
B — 加工单元
C — 卸料仓
* — 标准版

整体尺寸可能因产品配置而异。

轴行程

Y 轴（横向）(mm)	370
Z 轴（垂直）(mm)	270
X 轴（杆定位）(mm)	5620
Y1 轴（夹头横向定位）(mm)	130
Z1 轴（夹头纵向定位）(mm)	145

Voilàp S.p.A.
Via Archimede, 10
41019 – Limidi di Soliera (MO)
ITALY

Tel 059 895411
Fax: 059 859404
P.IVA e C.F. 02057270361
info@somecopvc.com
www.somecopvc.com

The right to make technical alterations is reserved.

轴行程

A1 轴（夹头旋转）	280°

装载单元：型材定位

工作单元附近的工件参考挡块	●
可装载最大长度 (mm)	4000
皮带式装料库可以装载 14 个长度从 350 mm 到 4,000 mm，最大重量 40 kg 的型材	●
带有受控双轴夹头的装载进料器，最大可达 4,000 mm	●
电子控制的夹头旋转 0 ~ 180°（C1 轴）	●
可加工的型材最小截面 – 长 x 高 (mm)	30 x 30

用于加工 PVC 的电动主轴（手动更换）

S6 中的最大功率 (kW)	0,75
最大速度（转/分钟）	16300
最大直径 (mm)	12

手柄钻孔电动主轴（手动更换）

S6 中的最大功率 (kW)	1,6
最大速度（转/分钟）	2456
用于 3 主轴钻头的最大直径 (mm max.)	12 / 14 / 12

用于小直径的 PVC 和钢的选配电动主轴（手动更换）

S6 中的最大功率 (kW)	1,2
最大速度（转/分钟）	9820
最大直径 (mm)	12

用于端面铣削的选配电动主轴（手动更换）

S6 中的最大功率 (kW)	1,2
最大速度（转/分钟）	5600
最大直径 (mm)	160

Voilàp S.p.A.
Via Archimede, 10
41019 – Limidi di Soliera (MO)
ITALY

Tel 059 895411
Fax: 059 859404
P.IVA e C.F. 02057270361
info@somecopvc.com
www.somecopvc.com

The right to make technical alterations is reserved.

可加工的型材面

加工面的数量（上面、两侧、下面）	1 + 2 + 1

加工范围

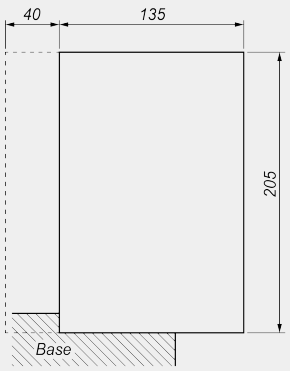

_____ 型材最大面积

_ _ _ _ _ 最大突出尺寸

工件固定

铣削区上游的固定式型材自动锁紧系统	●
铣削区下游的固定式型材自动锁紧系统	●
标准夹持系统高度 20 mm	●
与型材系统相适应的型材夹持系统	○

功能

钢制强化件的拧紧操作	●
单元后置/前置拧紧装置，包括螺丝送料器	●
直接从型材棒上进行工件铣削和钻孔操作	○
便携式条码扫描器	●
旋转轴夹持器	●
包含吹扫设备的 16 个加工单元	○
16 单元刀具包	○

Voilàp S.p.A.
Via Archimede, 10
41019 – Limidi di Soliera (MO)
ITALY

Tel 059 895411
Fax: 059 859404
P.IVA e C.F. 02057270361
info@somecopvc.com
www.somecopvc.com

The right to make technical alterations is reserved.

支撑基座

电焊和正火处理的钢制单体基座	●

卸载单元

用于最大长度达 4000 mm 型材的带气动推动器的卸载台	●
皮带式仓库卸料平台深度 (mm)	1900

电柜制冷装置

带空调装置的电控柜，使工作温度 < 45°C	●
电控柜空调和数控，使工作温度 < 50°C	○

包括 ●　　可用 ○

Voilàp S.p.A.
Via Archimede, 10
41019 – Limidi di Soliera (MO)
ITALY

Tel 059 895411
Fax: 059 859404
P.IVA e C.F. 02057270361
info@somecopvc.com
www.somecopvc.com

The right to make technical alterations is reserved.