HT 3000

Banchi di montaggio

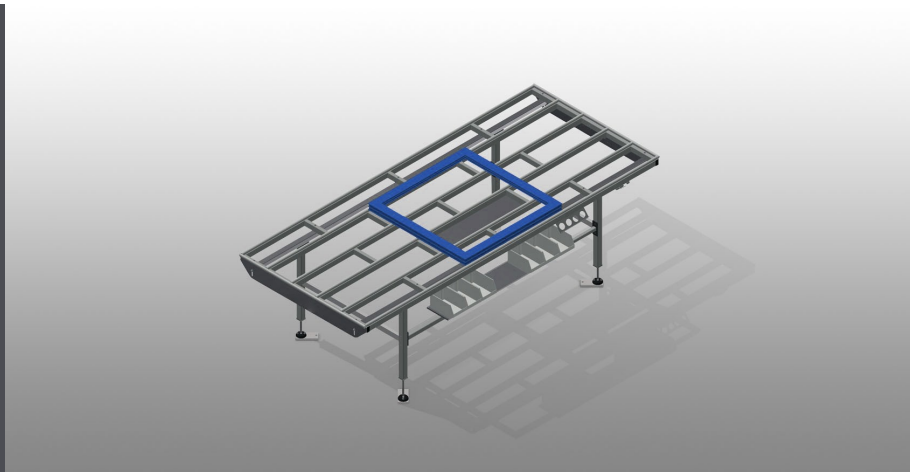

Banco orizzontale per tutti i lavori su telai e ante. Solida struttura in acciaio. Banco di montaggio per tutti i lavori su telai e ante. Supporto del tavolo con listelli scorrevoli in PVC. Piano di appoggio per utensili e accessori. Regolabile in altezza. Facilità di montaggio in un sistema modulare.

Voilàp S.p.A.
Via Archimede, 10
41019 - Limidi di Soliera (MO)
ITALY

Tel 059 895411
Fax: 059 859404
P.IVA e C.F. 02057270361
info@somecopvc.com
www.somecopvc.com

The right to make technical alterations is reserved.

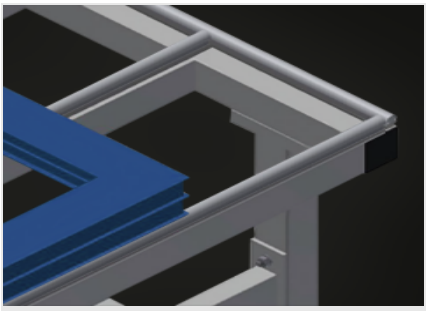

Superficie di appoggio

Supporto del tavolo con listelli scorrevoli in PVC

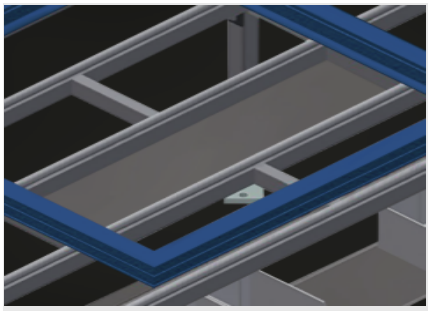

Piano di appoggio

Piano di appoggio per utensili e accessori

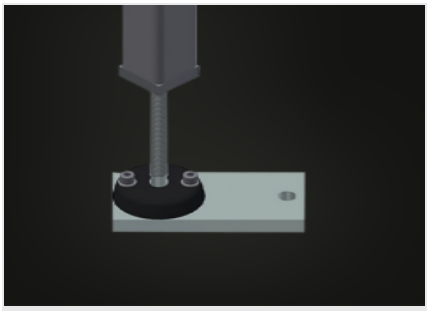

Regolazione dell’altezza

Regolabile in altezza, altezza di lavoro regolabile tramite i piedini da 850 a 1.000 mm

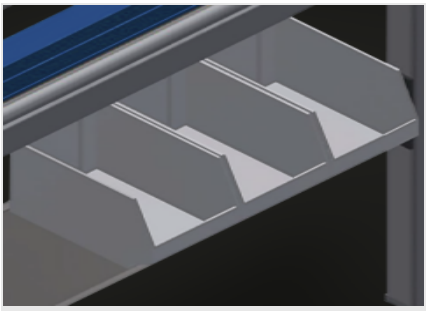

Ripiano (Opzionale)

Ripiano con 6 cassette in PVC per accessori piccoli, ferramenta e viti

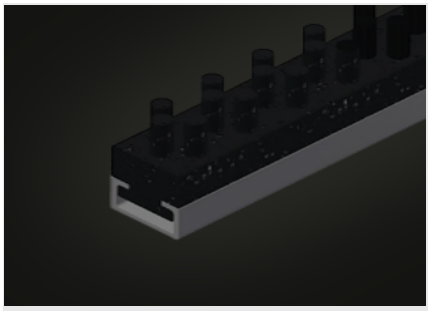

Listelli a spazzola (Opzionale)

Piano di appoggio con listelli a spazzola

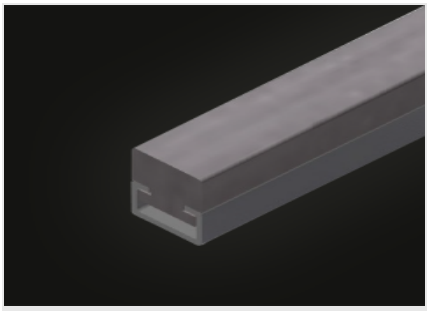

Listelli in feltro (Opzionale)

Piano di appoggio con listelli in feltro

Voilàp S.p.A.
Via Archimede, 10
41019 - Limidi di Soliera (MO)
ITALY

Tel 059 895411
Fax: 059 859404
P.IVA e C.F. 02057270361
info@somecopvc.com
www.somecopvc.com

The right to make technical alterations is reserved.

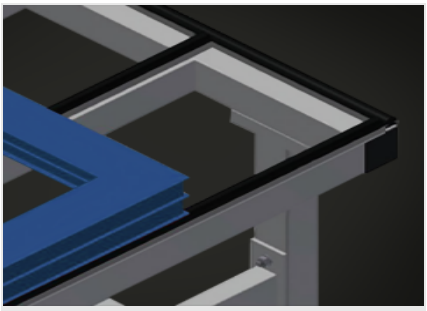

Listelli in gomma (Opzionale)

Piano di appoggio con listelli in gomma

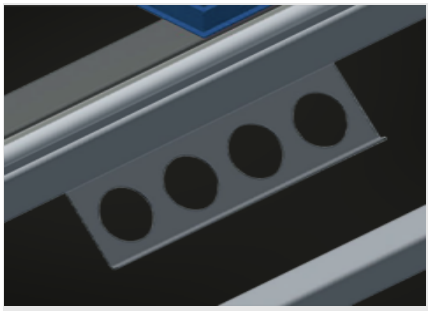

Portautensili (Opzionale)

Portautensili per utensili pneumatici ed elettrici

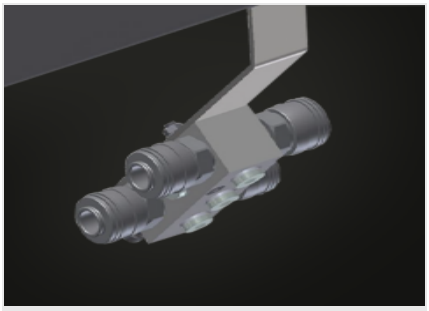

Attacco dell’aria compressa quadruplo (Opzionale)

Attacco dell’aria compressa quadruplo per utensili ad aria compressa

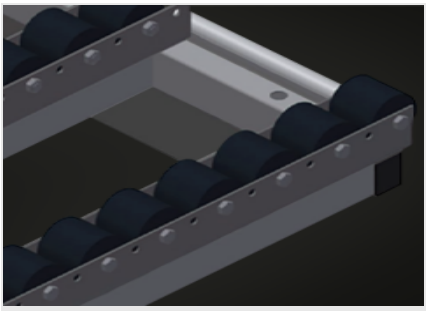

Supporto a rulli compl. (Opzionale)

Rullino in PVC duro con rivestimento in poliammide, con cuscinetti scorrevoli, portata per rullo 60 kg, facilità di trasporto e di manovra per gli elementi in PVC

Voilàp S.p.A.
Via Archimede, 10
41019 - Limidi di Soliera (MO)
ITALY

Tel 059 895411
Fax: 059 859404
P.IVA e C.F. 02057270361
info@somecopvc.com
www.somecopvc.com

The right to make technical alterations is reserved.

HT 3000 / BANCHI DI MONTAGGIO

DIMENSIONE E PESO

Lunghezza (mm)	3.000
Larghezza (mm)	1.300
Altezza (mm)	850 ÷ 1.000
Peso (kg)	120

SUPERFICIE DI APPOGGIO

Altezza regolabile	●
Piano di appoggio per riporre utensili e accessori	●
Superficie appoggio del tavolo con listelli scorrevoli in plastica	●
Piano di appoggio con listelli a spazzola	○
Piano di appoggio con listelli in feltro	○
Piano di appoggio con listelli in gomma	○
Supporto a rulli	○

CARATTERISTICHE

Portautensili	○
Piano di appoggio	○
Attacco quadruplo aria compressa	○

Incluso ● disponibile ○

Voilàp S.p.A.
Via Archimede, 10
41019 - Limidi di Soliera (MO)
ITALY

Tel 059 895411
Fax: 059 859404
P.IVA e C.F. 02057270361
info@somecopvc.com
www.somecopvc.com

The right to make technical alterations is reserved.