MST 2000

Banchi di montaggio

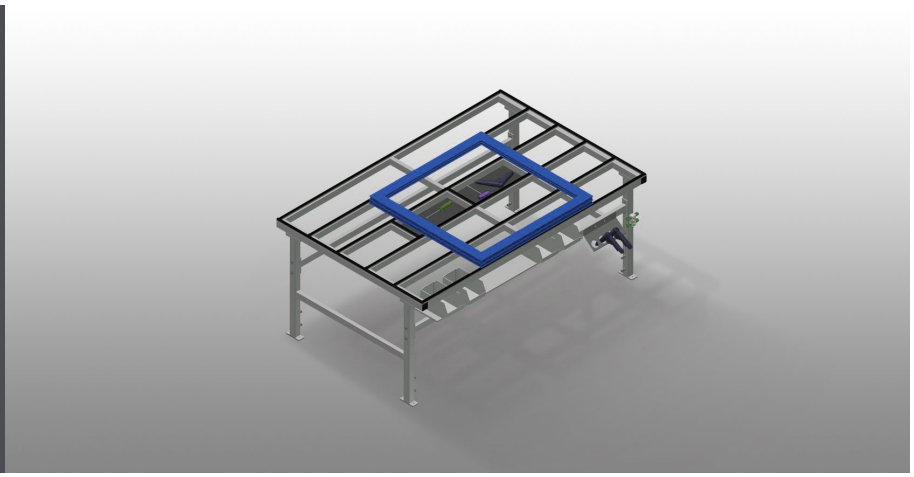

Banco di montaggio per tutti i lavori su telai e ante. Solida struttura in acciaio. Banco di montaggio per tutti i lavori su telai e ante. Trasporto dei telai orizzontale. Piano di appoggio per utensili e accessori. Regolabile in altezza. Supporto del tavolo con listelli scorrevoli in PVC. Facilità di montaggio in un sistema modulare.

Voilàp S.p.A.
Via Archimede, 10
41019 - Limidi di Soliera (MO)
ITALY

Tel 059 895411
Fax: 059 859404
P.IVA e C.F. 02057270361
info@somecopvc.com
www.somecopvc.com

The right to make technical alterations is reserved.

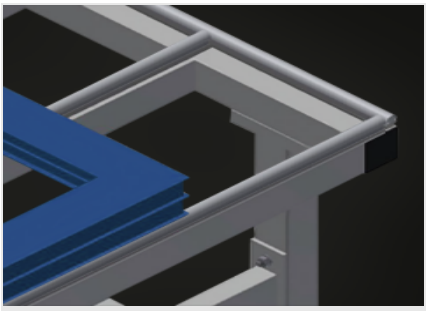

Superficie di appoggio

Supporto del tavolo con listelli scorrevoli in PVC

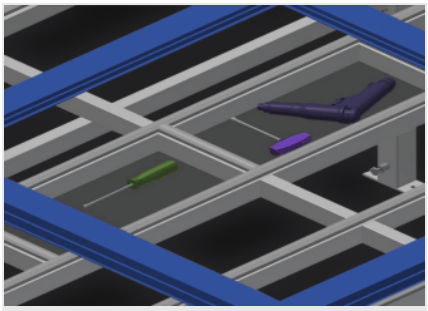

Piano di appoggio

Piano di appoggio per utensili e accessori

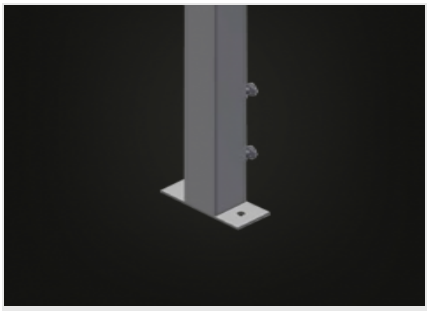

Regolazione dell’altezza

Regolabile in altezza, altezza di lavoro regolabile tramite i piedini da 850 a 1.000 mm

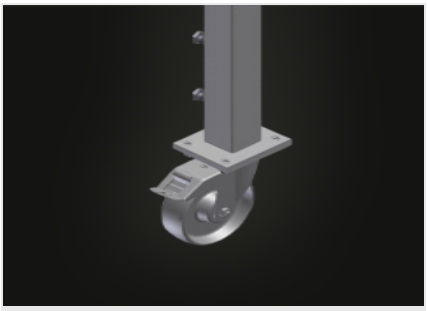

Ruote orientabili (Opzionale)

Unità mobile con due ruote orientabili, con freno rotante e freno e due ruote fisse

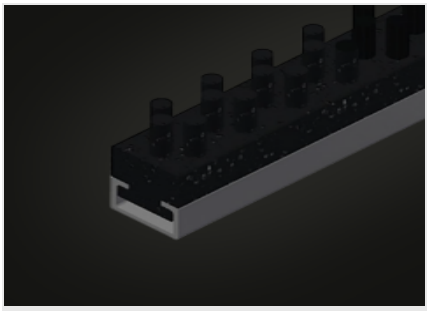

Listelli a spazzola (Opzionale)

Piano di appoggio con listelli a spazzola

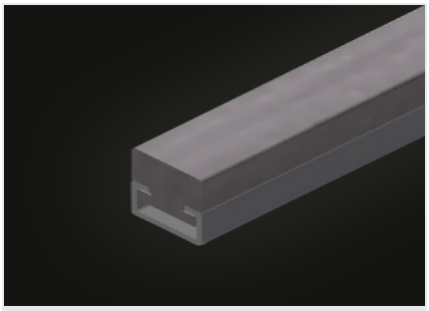

Listelli in feltro (Opzionale)

Piano di appoggio con listelli in feltro

Voilàp S.p.A.
Via Archimede, 10
41019 - Limidi di Soliera (MO)
ITALY

Tel 059 895411
Fax: 059 859404
P.IVA e C.F. 02057270361
info@somecopvc.com
www.somecopvc.com

The right to make technical alterations is reserved.

MST 2000 / BANCHI DI MONTAGGIO

DIMENSIONE E PESO

Lunghezza (mm)	2.000
Larghezza (mm)	1.300
Altezza (mm)	850 ÷ 1.000
Peso (kg)	90

SUPERFICIE DI APPOGGIO

Altezza regolabile	●
Piano di appoggio per riporre utensili e accessori	●
Piano di appoggio con listelli a spazzola	○
Piano di appoggio con listelli in feltro	○
Piano di appoggio con listelli in gomma	○

CARATTERISTICHE

Attacco quadruplo aria compressa	○
Ruote orientabili Stand Alone (2 orientabili + 2 fisse)	○

Incluso ● disponibile ○

Voilàp S.p.A.
Via Archimede, 10
41019 - Limidi di Soliera (MO)
ITALY

Tel 059 895411
Fax: 059 859404
P.IVA e C.F. 02057270361
info@somecopvc.com
www.somecopvc.com

The right to make technical alterations is reserved.