GLS 192 P

Macchine Accessorie

Troncatrice pneumatica per eseguire tagli a V (angolo di taglio: 2x45°), dotata di lame speciali disposte una sopra l'altra per il taglio simultaneo del giunto posteriore del fermavetro. La macchina è dotata di serie di uno speciale dispositivo pneumatico di bloccaggio verticale che consente la lavorazione simultanea dei fermavetro.

Accessori:

• Simulazione dei fermavetro per un taglio ottimale di due fermavetro con guarnizione. Il nostro dispositivo di bloccaggio brevettato simula le condizioni di installazione della lastra di vetro durante il taglio dei fermavetro

• Sistema di bloccaggio del profilo per fermavetro speciali

• Unità di aspirazione dei residui

• Simulazione del fermavetro per un arresto di profondità a 12 livelli

• Rulliera con supporto

• Sistemi di riscontro misura

• Controsagome profilo

• Lame

Voilàp S.p.A.
Via Archimede, 10
41019 - Limidi di Soliera (MO)
ITALY

Tel 059 895411
Fax: 059 859404
P.IVA e C.F. 02057270361
info@somecopvc.com
www.somecopvc.com

The right to make technical alterations is reserved.

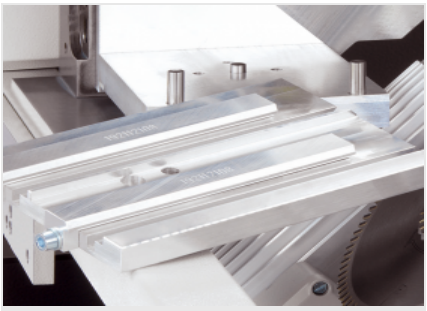

Controsagome intercambiabili a scatto

Il cambio delle controsagome è molto semplice: un sistema a scatto ne permette il cambio immediato, rendendo superfluo l'ausilio di altri strumenti.

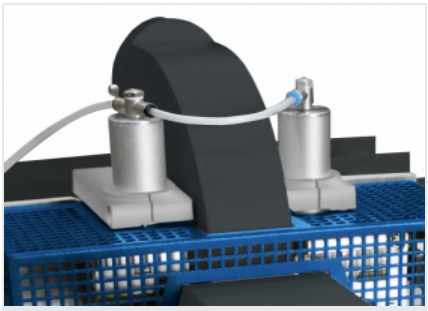

Sistema di bloccaggio pezzo

Il bloccaggio del pezzo avviene dall'alto tramite pressori; per i profili più sottili GLS 192 offre anche la possibilità di fissare il profilo dal basso, evitando possibili deformazioni e ottenendo una maggiore precisione nel taglio.

Modulo di taglio

Al taglio composito del fermavetro sono state adibite 2 unità di taglio, posizionate rispettivamente alle angolazioni di 45° e 135°. Ciascuna unità di taglio è composta da 2 lame: la prima adibita al taglio vero e proprio del fermavetro, la seconda, di diametro inferiore, è destinata all'incisione del fermavetro per l'inserimento della guarnizione. Grazie alla conformazione della macchina è possibile sistemare 2/4 profili all'interno delle controsagome, permettendo il taglio contemporaneo di 2/4 fermavetri.

Collegamento a rulliere e sistemi di riscontro

A lato della zona di taglio è posizionato un supporto in acciaio destinato a collegare la macchina a una rulliera di carico o a un fermo di misura che permette il taglio del fermavetro con elevata precisione di posizionamento.

Voilàp S.p.A.
Via Archimede, 10
41019 - Limidi di Soliera (MO)
ITALY

Tel 059 895411
Fax: 059 859404
P.IVA e C.F. 02057270361
info@somecopvc.com
www.somecopvc.com

The right to make technical alterations is reserved.

GLS 192 P / MACCHINE ACCESSORIE

LAYOUT

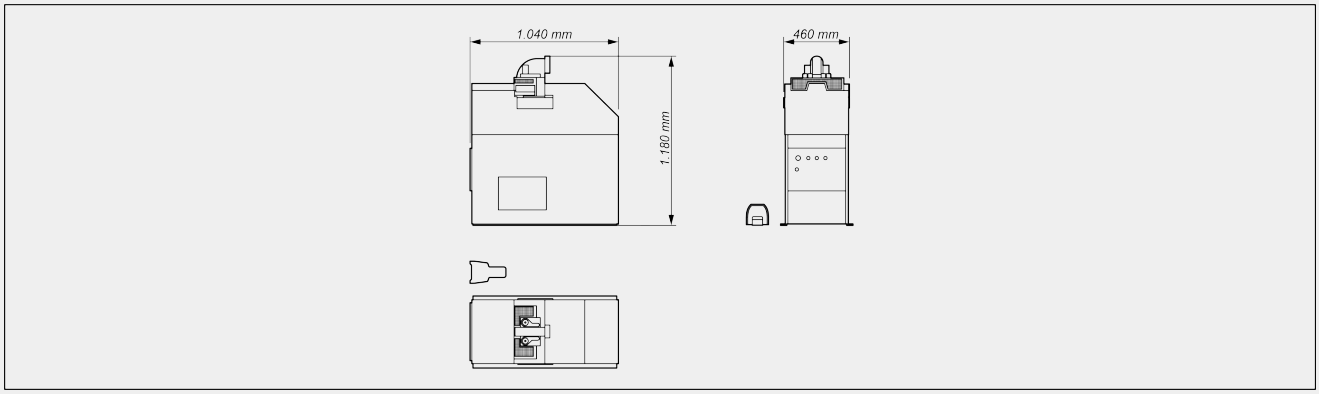

Le dimensioni di ingombro possono variare in base alla configurazione del prodotto.

CAMPO DI LAVORO

Larghezza taglio massima (mm)	130
Altezza taglio massima (mm)	44,5
Lunghezza minima pezzo (mm)	240

DIMENSIONE E PESO

Lunghezza (mm)	460
Profondità (mm)	1.040
Altezza (mm)	1.180
Peso (kg)	140

MOTORI

Motori asincroni trifase	2
Potenza motori (kW)	2 x 0,9

Voilàp S.p.A.
Via Archimede, 10
41019 - Limidi di Soliera (MO)
ITALY

Tel 059 895411
Fax: 059 859404
P.IVA e C.F. 02057270361
info@somecopvc.com
www.somecopvc.com

The right to make technical alterations is reserved.

FUNZIONALITÀ

Morse verticali	2
Morse aggiuntive (opzionale)	2
Taglio simultaneo di 2 fermavetri	●
Taglio simultaneo di 4 fermavetri	○
Sequenza di taglio automatica	●
Funzionamento tramite comando a pedale	●
Presa di aspirazione integrata per il collegamento di un dispositivo di aspirazione	●

DIAGRAMMA DI TAGLIO

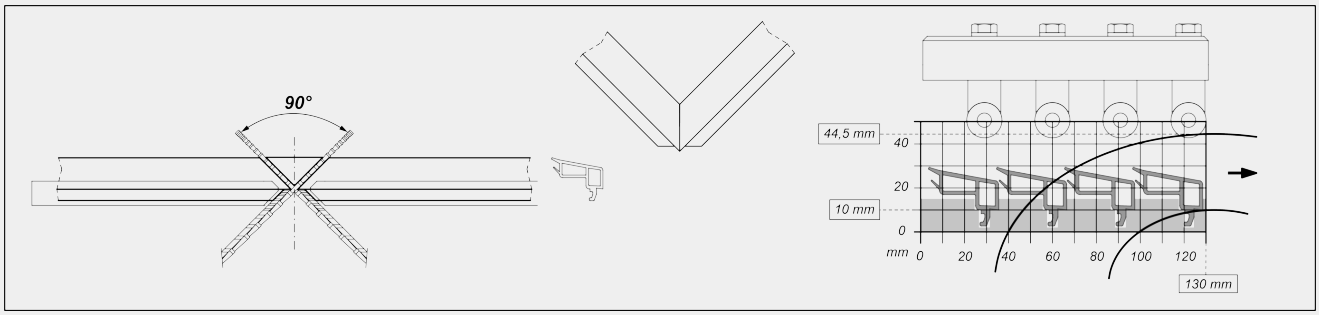

UTENSILI

Tipo di lame	HM
Diametro lama (mm)	200
Diametro lama (smussata a 45°) (mm)	98
Foro della lama (mm)	32
Velocità lama - motore 50 Hz (giri/min)	2.800
Velocità lama - motore 60 Hz (giri/min)	3.400

ATTREZZATURA

Dispositivo di bloccaggio verticale	●
Controsagoma fermavetro	○
Simulazione del pannello di vetro	○
Sistemi di misurazione manuale	○
Rulliera	○
Piastra di collegamento per rulliera / sistema di misura	○
Bocchetta di aspirazione DN100	●

Voilàp S.p.A.
Via Archimede, 10
41019 - Limidi di Soliera (MO)
ITALY

Tel 059 895411
Fax: 059 859404
P.IVA e C.F. 02057270361
info@somecopvc.com
www.somecopvc.com

The right to make technical alterations is reserved.

COLLEGAMENTO ELETTRICO

Potenza di collegamento (senza aspirazione) (kW)	1,9
Fusibile di protezione massimo 240V 60Hz (senza aspirazione) (A)	15
Fusibile di protezione massimo 400V 50Hz (senza aspirazione) (A)	10

COLLEGAMENTO PNEUMATICO

Pressione (bar)	7
Collegamento tubo flessibile	DN10
Consumo d'aria (7 bar) per ciclo di lavoro (senza spruzzatore) (l)	20

Incluso ● disponibile ○

Voilàp S.p.A.
Via Archimede, 10
41019 - Limidi di Soliera (MO)
ITALY

Tel 059 895411
Fax: 059 859404
P.IVA e C.F. 02057270361
info@somecopvc.com
www.somecopvc.com

The right to make technical alterations is reserved.