GF 171

Équipement de soutien

L'unité de perçage pour trous poignée avec tête de perçage à trois broches et avance automatique permet d'usiner sur deux plans sans avoir à resserrer le matériel. La suspension spéciale du levier de copiage garantit un fraisage précis avec un faible effort et une conception compacte. Cette unité est réglable en hauteur. Possibilité d'usinage des portes. Copiage en fonction des butées latérales ou du gabarit dans un rapport 1:1, production simple de gabarits. Pivot de copiage pneumatique à deux niveaux pour deux diamètres de fraisage différents. Remplacement d'outil facile grâce au « blocage de la broche ». La machine est dotée de série d'un dispositif pneumatique de serrage horizontal du matériel, d'un pivot de copiage pneumatique à gauche, d'un gabarit de copiage grossier et d'une pince D=8 mm.

Voilàp S.p.A.
Via Archimede, 10
41019 - Limidi di Soliera (MO)
ITALY

Tel 059 895411
Fax: 059 859404
P.IVA e C.F. 02057270361
info@somecopvc.com
www.somecopvc.com

The right to make technical alterations is reserved.

GF 171 / ÉQUIPEMENT DE SOUTIEN

LAYOUT

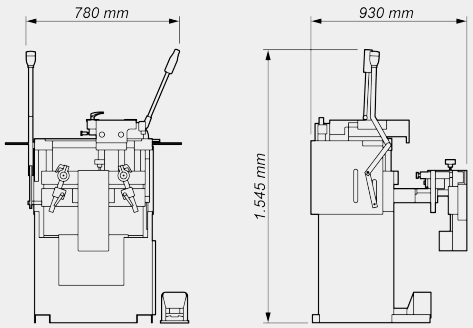

Les dimensions d'encombrement peuvent varier en fonction de la configuration du produit.

CAPACITÉ D'USINAGE

Plage de fraisage horizontal après la butée (mm)	300 x 120
Plage de fraisage horizontal selon le gabarit de copiage (mm)	285 x 110
Plage de serrage profils avec unité de perçage (mm)	150 x 130
Course de fraisage (mm)	105
Réglage en hauteur de la tête de perçage à trois broches (vertical mm)	40

DIMENSIONS ET POIDS

Largeur (mm)	780
Profondeur (mm)	930
Hauteur (mm)	1.545
Poids (kg)	230

Voilàp S.p.A.
Via Archimede, 10
41019 - Limidi di Soliera (MO)
ITALY

Tel 059 895411
Fax: 059 859404
P.IVA e C.F. 02057270361
info@somecopvc.com
www.somecopvc.com

The right to make technical alterations is reserved.

MOTEURS

Moteurs asynchrones triphasés	2
Puissance moteur de fraisage (kW)	0,74
Tours moteur de fraisage 50Hz (tours/min)	2.800
Tours moteur de fraisage 60Hz (tours/min)	3.400
Puissance moteur de perçage (kW)	1,05
Tours moteur de perçage 50Hz (tours/min)	2.800
Tours moteur de perçage 60Hz (tours/min)	3.400
Tours électrobroche verticale 50Hz (tours/min)	12.000
Tours électrobroche verticale 60Hz (tours/min)	14.400
Tours broche de perçage horizontale (à trois broches) 50Hz (tours/min)	750
Tours broche de perçage horizontale (à trois broches) 60Hz (tours/min)	900

OUTILS

Diamètre pinces pour fraise (mm)	5 - 10
Pince Ø 8 mm	1
Diamètre du pivot de copiage à 2 étages (mm)	5 / 8
Diamètre foret avec raccord fileté M10 (les 2 forets extérieurs tournent dans le sens des aiguilles d'une montre) (mm)	8 - 13
Diamètre foret avec raccord fileté M10 (le foret central tourne dans le sens inverse des aiguilles d'une montre) (mm)	8 - 15
Pivot de copiage gauche	●
Deuxième pivot de copiage droit	○
Gabarit de copiage brut	●

ÉQUIPEMENT

Convoyeur à rouleau (uniquement GF 171/00)	○
Plaque de connexion pour convoyeur à rouleau / système de mesure (uniquement GF171/00)	○
Étau vertical	○
Étau horizontal	●

Voilàp S.p.A.
Via Archimede, 10
41019 - Limidi di Soliera (MO)
ITALY

Tel 059 895411
Fax: 059 859404
P.IVA e C.F. 02057270361
info@somecopvc.com
www.somecopvc.com

The right to make technical alterations is reserved.

BRANCHEMENT ÉLECTRIQUE

Puissance de connexion (kW)	0,74 - 1,05
Fusible de protection maximum 240V 60Hz (A)	15
Fusible de protection maximum 400V 50Hz (A)	10

BRANCHEMENT PNEUMATIQUE

Pression (bar)	7
Connexion tube flexible	DN10
Consommation d'air (7 bars) par cycle de travail (sans pulvérisateur) (l)	12

Inclus ● Disponible ○

Voilàp S.p.A.
Via Archimede, 10
41019 - Limidi di Soliera (MO)
ITALY

Tel 059 895411
Fax: 059 859404
P.IVA e C.F. 02057270361
info@somecopvc.com
www.somecopvc.com

The right to make technical alterations is reserved.