HT 1000

Mesas de montaje

Mesa horizontal para todos los trabajos en marcos y hojas. Construcción estable de acero. Superficie de apoyo de la mesa con barras deslizantes de plástico. Bandeja de almacenamiento para depositar herramientas y accesorios. Altura regulable. Instalación sencilla con un diseño de sistema modular.

Voilàp S.p.A.
Via Archimede, 10
41019 - Limidi di Soliera (MO)
ITALY

Tel 059 895411
Fax: 059 859404
P.IVA e C.F. 02057270361
info@somecopvc.com
www.somecopvc.com

The right to make technical alterations is reserved.

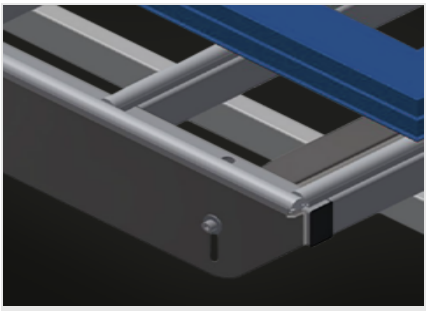

Superficie de apoyo

Soporte de mesa con listón de deslizamiento de plástico

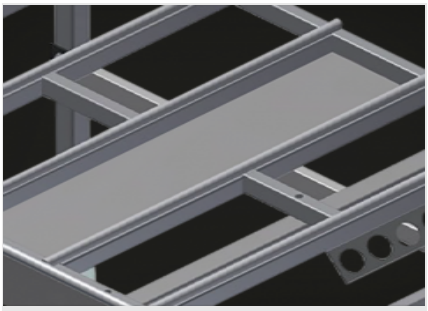

Compartimentos

Compartimentos para depositar herramientas y accesorios

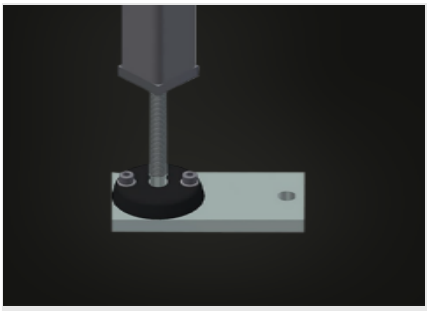

Ajuste de altura

Altura ajustable; altura de trabajo regulable de 850 a 1.000 mm a través de las patas de ajuste

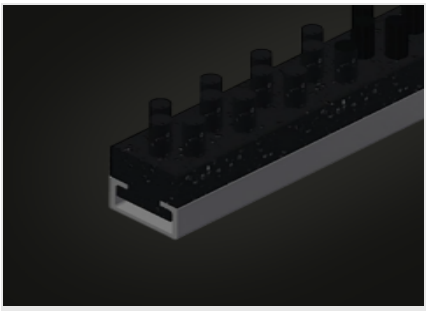

Listón de cepillos (Opcional)

Soporte de mesa con listón de cepillos

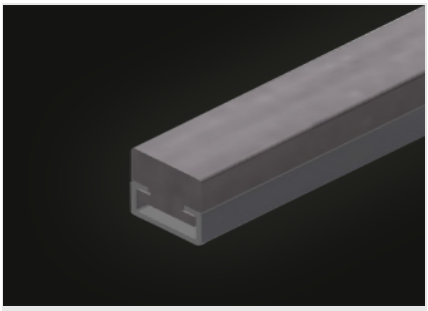

Listón de fieltro (Opcional)

Soporte de mesa con listón perfilado de fieltro

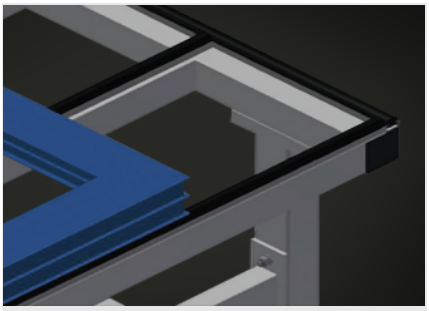

Listones de goma (Opcional)

Soporte de mesa con perfil fungiforme de goma

Voilàp S.p.A.
Via Archimede, 10
41019 - Limidi di Soliera (MO)
ITALY

Tel 059 895411
Fax: 059 859404
P.IVA e C.F. 02057270361
info@somecopvc.com
www.somecopvc.com

The right to make technical alterations is reserved.

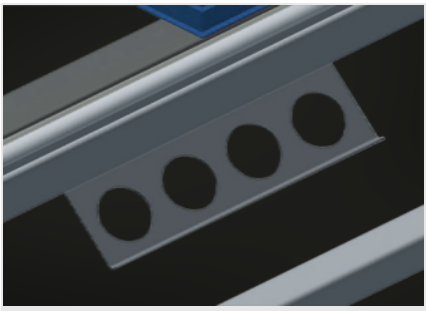

Porta-herramientas (Opcional)

Soporte para herramientas neumáticas y eléctricas

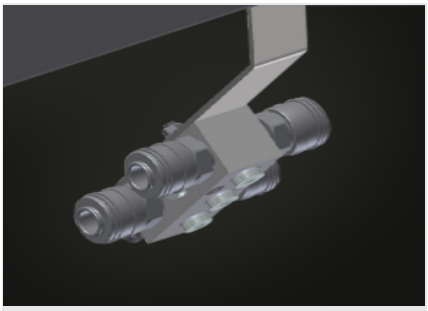

Cuádruple toma de aire comprimido (Opcional)

Cuádruple toma de aire comprimido para conectar herramientas neumáticas

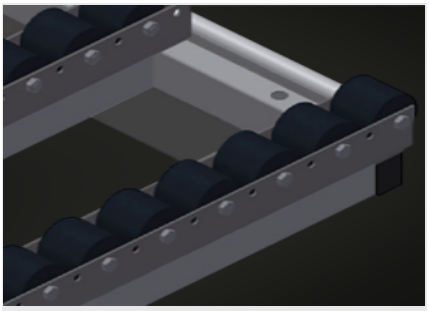

Soporte de rodillos compl. (Opcional)

Ruedas de plástico duro con recubrimiento de poliamida y rodamientos de deslizamiento. Capacidad de carga de cada rodillo 60 kg; de fácil manipulación para el transporte de elementos de PVC

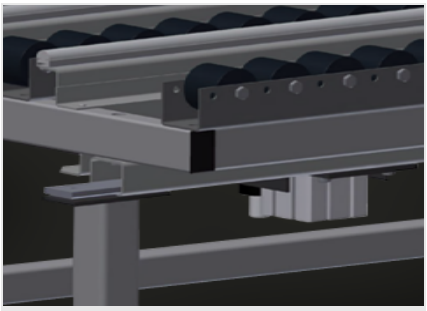

Dispositivo elevador neumático (Opcional)

Dispositivo elevador L = 1.000 mm

Voilàp S.p.A.
Via Archimede, 10
41019 - Limidi di Soliera (MO)
ITALY

Tel 059 895411
Fax: 059 859404
P.IVA e C.F. 02057270361
info@somecopvc.com
www.somecopvc.com

The right to make technical alterations is reserved.

HT 1000 / MESAS DE MONTAJE

DIMENSIÓN Y PESO

Longitud (mm)	1.000
Ancho (mm)	1.300
Altura (mm)	850 ÷ 1.000
Peso (kg)	70

SUPERFICIE DE APOYO

Altura regulable	●
Superficie de apoyo para herramientas y accesorios	●
Superficie de apoyo de la mesa con listones correderos de plástico	●
Superficie de apoyo con listones de cepillo	○
Superficie de apoyo con listones de fieltro	○
Superficie de apoyo con listones de goma	○
Soporte rodillos	○
Unidad de elevación	○

CARACTERÍSTICAS

Cono portaherramientas	○
Conexión cuádruple aire comprimido	○

Incluido ● Disponible ○

Voilàp S.p.A.
Via Archimede, 10
41019 - Limidi di Soliera (MO)
ITALY

Tel 059 895411
Fax: 059 859404
P.IVA e C.F. 02057270361
info@somecopvc.com
www.somecopvc.com

The right to make technical alterations is reserved.