DG 142 XL

Máquinas complementarias

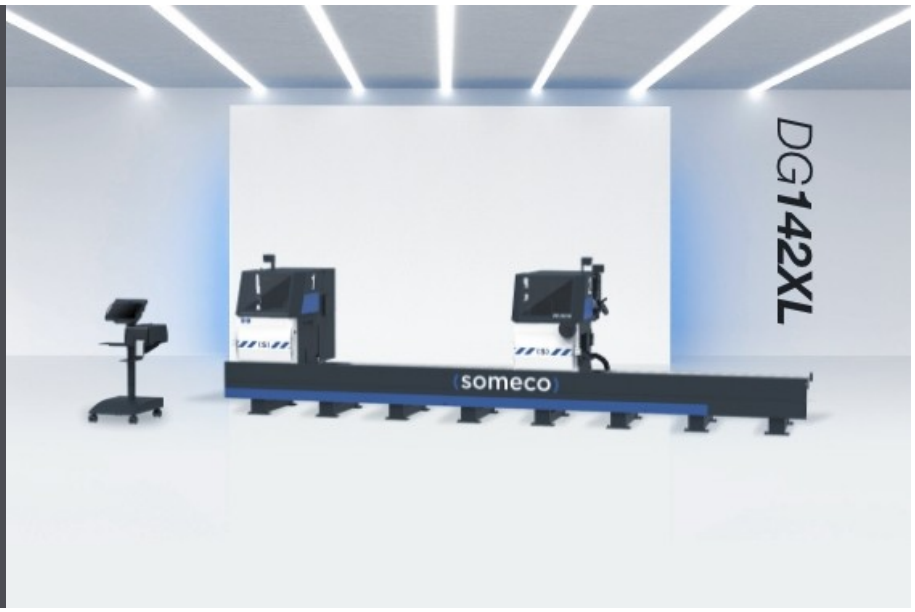

Tronzadora potente de doble cabezal, ideal para el corte en masa de perfiles de plástico a 90° o 45° con diámetro del disco de 550 mm, longitud de 3.000 mm a 7.500 mm. Posicionamiento manual con pantalla digital E190 o automático con unidad de control E390/E590. Principio comprobado de “corte desde abajo” para una óptima accesibilidad y el mejor uso posible del disco. Mínimo esfuerzo de cálculo gracias al corte a cota externa. Posicionamiento angular neumático a 90° o 45°. Cárter de protección con bajada automática sobre las áreas de corte.

De serie con:

• Conexión de aspiración arriba y abajo
• Disco fijo y móvil
• 1 dispositivo de bloqueo vertical por unidad
• Base de la máquina de acero con estructura de columnas

Voilàp S.p.A.
Via Archimede, 10
41019 - Limidi di Soliera (MO)
ITALY

Tel 059 895411
Fax: 059 859404
P.IVA e C.F. 02057270361
info@somecopvc.com
www.somecopvc.com

The right to make technical alterations is reserved.

DG 142 XL / MÁQUINAS COMPLEMENTARIAS

LAYOUT

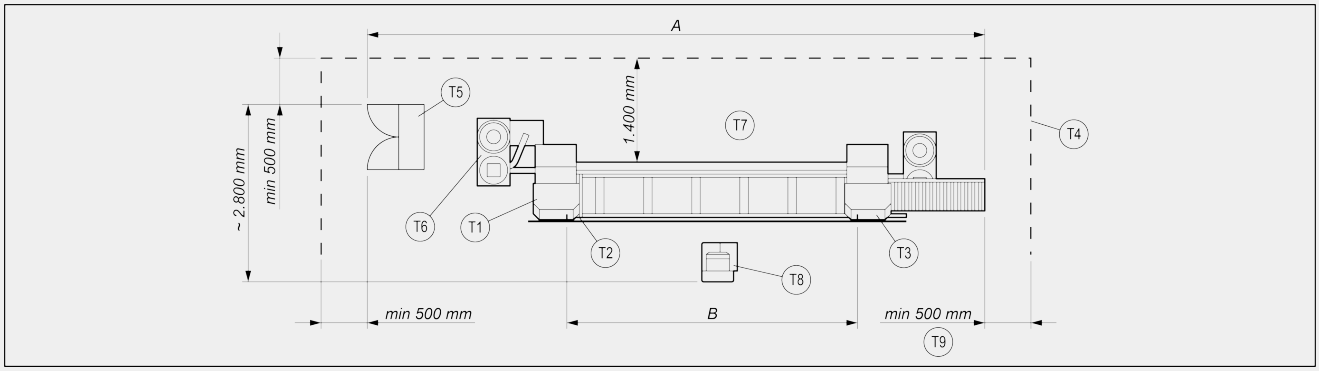

	A	B
DG 142XL - 3,0 m (mm)	8.120	3.000
DG 142XL - 4,5 m (mm)	9.630	4.500
DG 142XL - 6,0 m (mm)	11.130	6.000
DG 142XL - 7,5 m (mm)	12.650	7.500

T1 - Unidad fija
T2 - Tope corto (opcional)
T3 - Unidad móvil
T4 - Pared/valla
T5 - Potencia de conexión, consultar el esquema eléctrico
T6 - Sistema de aspiración de virutas
T7 - Espacio para el mantenimiento
T8 - Etiquetadora
T9 - Zona de seguridad

Las dimensiones pueden variar en función de la configuración del producto.

CARACTERÍSTICAS

Longitud máxima de corte, según el modelo (m)	3 / 4,5 / 6 / 7,5
Longitud mínima de corte a 90° (mm)	400
Longitud mínima de corte a 45° inclinada (mm)	400

Voilàp S.p.A.
Via Archimede, 10
41019 - Limidi di Soliera (MO)
ITALY

Tel 059 895411
Fax: 059 859404
P.IVA e C.F. 02057270361
info@somecopvc.com
www.somecopvc.com

The right to make technical alterations is reserved.

CARACTERÍSTICAS EJES MÁQUINA

Unità de mando y control	E190	E390	E590
Número de ejes	-	1	1
Accionamiento directo y duradero de bajo desgaste del 'unità de corte móvil	-	●	●
Regulación de la longitud de corte mediante volante	●	-	-

● incluido
- no disponible

CARACTERÍSTICAS DEL CONTROL E190

Visualización de la longitud de corte	E111
Memorización del valor efectivo de la pantalla en caso de desconexión de la red eléctrica	●

CARACTERÍSTICAS DEL CONTROL E390

Pantalla táctil de 5,7"	●
Puerto USB	1
Formatos datos para importación	DGX
Configuraciones máquina de un eje	●

CARACTERÍSTICAS DEL CONTROL E590

Pantalla táctil de 12"	●
Puerto USB	1
Puerto de red RJ45 (10/100 Mbit)	1
Formatos datos para importación	DGX

Voilàp S.p.A.
Via Archimede, 10
41019 - Limidi di Soliera (MO)
ITALY

Tel 059 895411
Fax: 059 859404
P.IVA e C.F. 02057270361
info@somecopvc.com
www.somecopvc.com

The right to make technical alterations is reserved.

DIAGRAMA DE CORTE

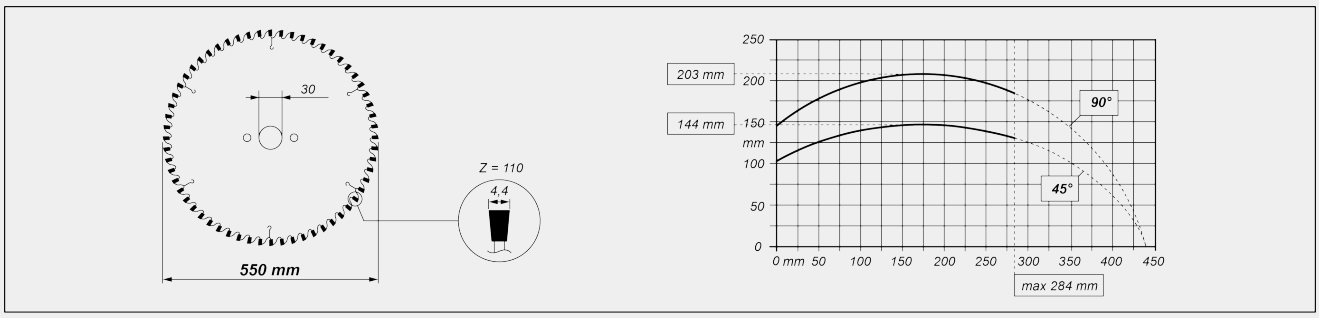

Dispositivo de sujeción neumática de carrera horizontal (mm)		40	80	140
Rango de sujeción (mm)	- entre	62	0	0
	- y	284	245	195

CORTE

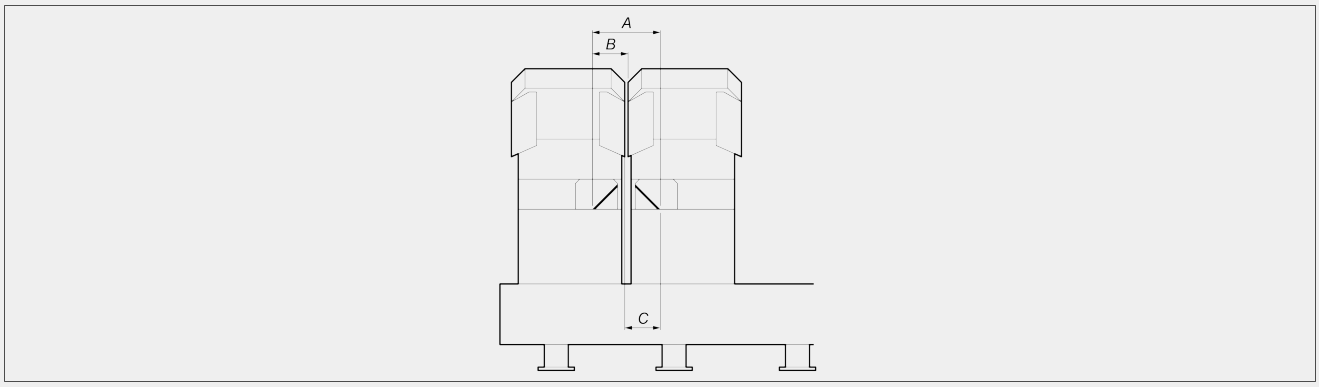

	45°	90°
A) Dimensión mínima sin tope corto (mm)	400	400
A) Dimensión mínima con tope corto (mm)	400	400
A) Dimensión mínima con tope corto y barras de elevación (mm)	455	455
B) Dimensión mínima con tope de dimensiones reducidas en la unidad móvil (mm)	195	195
B) Dimensión mínima con tope corto en la unidad móvil y barra de elevación (mm)	213	213
C) Dimensión mínima con tope de dimensiones reducidas en la unidad fija (mm)	195	195
C) Dimensión mínima con tope de dimensiones reducidas en la unidad fija y en la barra de elevación (mm)	213	213

Incluido ● Disponible ○

Voilàp S.p.A.
Via Archimede, 10
41019 - Limidi di Soliera (MO)
ITALY

Tel 059 895411
Fax: 059 859404
P.IVA e C.F. 02057270361
info@somecopvc.com
www.somecopvc.com

The right to make technical alterations is reserved.