# VR 3000 DF

VERTIKALE
ROLLENBAHNEN

Stabile Stahlkonstruktion. Vertikale Rollenbahn für fließenden Transport zur nächsten Bearbeitung, sowie auch für den Transport zur Lagerung und Sortierung der fertigen Fenster. Einfaches Handling von Fensterelementen. Jede Rollenbahneinheit 3.000 mm lang. Kunststoff-Gleitleisten oben und unten. Drei Röllchenbahnen mit Gummi-Rollen, Durchmesser 50 mm. Grundeinheit mit Endständer. Vertikale Rollenbahn auf Schienen mit Spurkranzrädern, fahrbar. Rollenbahn ist 360° drehbar.

**Voilàp S.p.A.**
Via Archimede, 10
41019 - Limidi di Soliera (MO)
ITALY

Tel 059 895411
Fax: 059 859404
P.IVA e C.F. 02057270361
info@somecopvc.com
www.somecopvc.com

The right to make technical alterations is reserved.

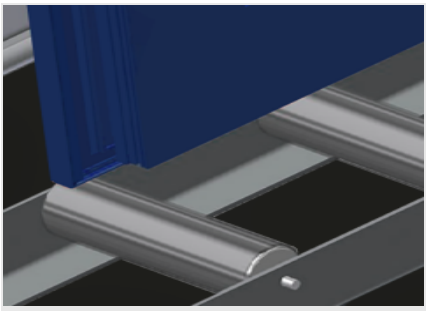

## Tragrollen

Laufrollen durchgehend,
Tragrollenbreite 200 mm

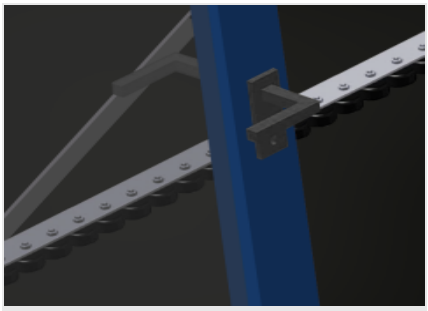

## Röllchenbahn

Drei Röllchenbahnen mit Gummi-Rollen, Durchmesser 50 mm

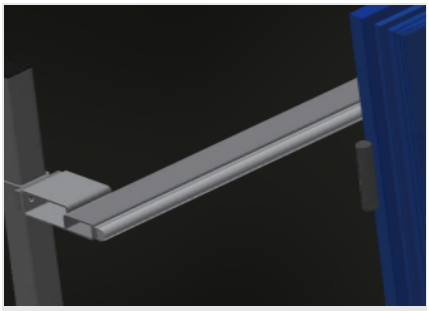

## Anlage

Rückseitige Anlage mit Kunststoff-Gleitleisten oben und unten

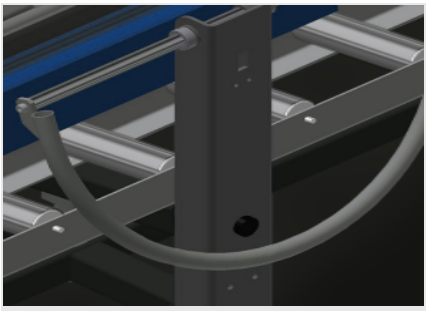

## Handgriff

Handgriff zum leichten Schieben der Rollenbahn auf Schienen

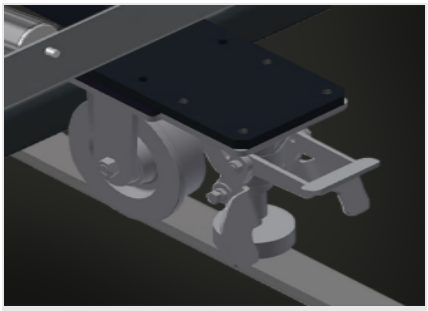

## Fahreinheit

Fahreinrichtung mit Spurkranzrollen und Feststellbremse

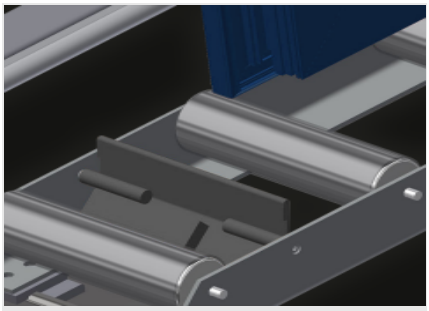

## Endstopper (Optional)

Endstopper L = 200 mm

**Voilàp S.p.A.**
Via Archimede, 10
41019 - Limidi di Soliera (MO)
ITALY

Tel 059 895411
Fax: 059 859404
P.IVA e C.F. 02057270361
info@somecopvc.com
www.somecopvc.com

The right to make technical alterations is reserved.

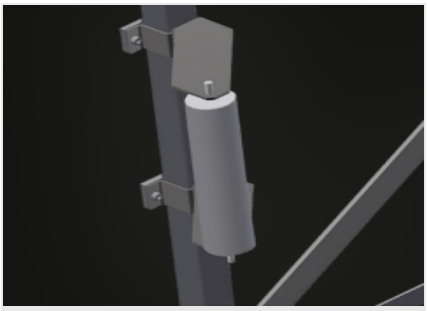

## Einführrolle (Optional)

Schutzrollen für Rollenbahnanfang oder -ende: - L = 500 mm (Paar) - L = 250 mm (Paar)

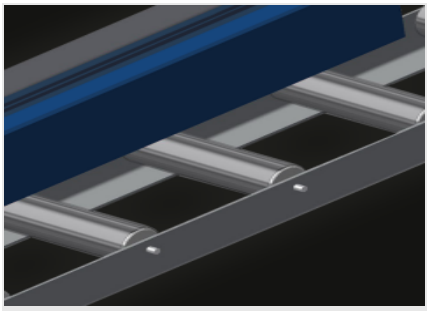

## Profilschoner (Optional)

Profilschoner für Tragrollen 200 mm (Alu/11 x und Alu/16 x). Tragrollen mit Schutzschlauch bezogen

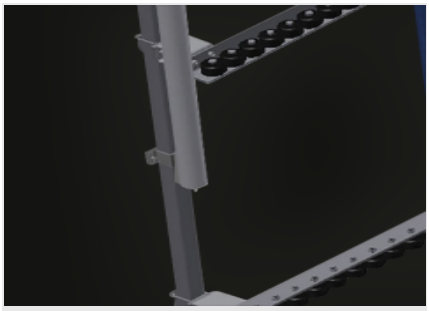

## Zusätzliche Röllchenbahnen (Optional)

Zusätzliche Röllchenbahnen mit Gummi-Rollen oben/unten

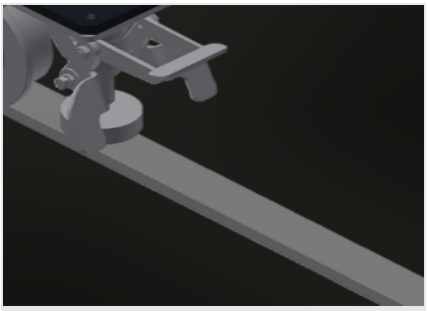

## Fahrschiene (Optional)

Fahrschienen 2,0 m jeweils links und rechts

**Voilàp S.p.A.**
Via Archimede, 10
41019 - Limidi di Soliera (MO)
ITALY

Tel 059 895411
Fax: 059 859404
P.IVA e C.F. 02057270361
info@somecopvc.com
www.somecopvc.com

The right to make technical alterations is reserved.

## **VR 3000 DF** / VERTIKALE ROLLENBAHNEN

### ABMESSUNGEN UND GEWICHT

| | |
|---|---|
| Länge (mm) | 3.000 |
| Breite (mm) | 1.000 |
| Höhe (mm) | 2.490 |
| Tragrollenbreite (mm) | 200 |
| Anlagehöhe (mm) | 2.100 |
| Gewicht (kg) | 180 |

### EIGENSCHAFTEN

| | |
|---|---|
| Tragkraft (kg) | 200 |
| Röllchenbahnen mit Gummi-Rollen, Durchmesser 50 mm | 3 |
| Grundeinheit mit Endständer | ● |
| Vertikale Rollenbahn auf Schienen mit Spurkranzrädern fahrbar | ● |
| Rollenbahn ist 360° drehbar | ● |
| Einführrolle L= 500 mm (Paar) | ○ |
| Einführrolle L= 250 mm (Paar) | ○ |
| Zusätzliche Röllchenbahnen mit Gummi-Rollen oben/unten | ○ |
| Profilschoner für Rb= 200 mm | ○ |
| Endstopper Rb= 200 mm | ○ |
| Fahrschiene 2,0 m jeweils links und rechts | ○ |

Enthalten ● Verfügbar ○

**Voilàp S.p.A.**
Via Archimede, 10
41019 - Limidi di Soliera (MO)
ITALY

Tel 059 895411
Fax: 059 859404
P.IVA e C.F. 02057270361
info@somecopvc.com
www.somecopvc.com

The right to make technical alterations is reserved.