DT 1000

Montagetische

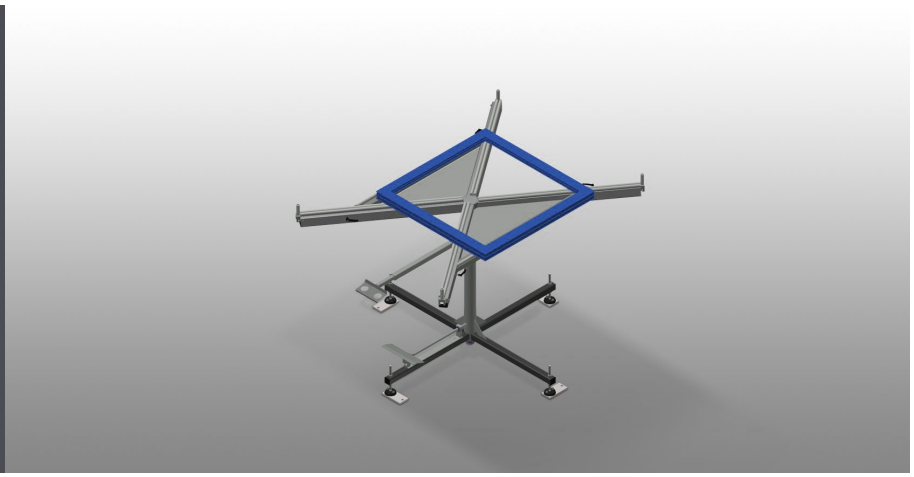

Drehtisch für alle Arbeiten an Rahmen und Flügeln. Stabile Stahlkonstruktion. Drehbarer Arbeitstisch. Arbeitstisch kann universell eingesetzt werden für Montagearbeiten, als Arbeitstisch für das Dichtungseinziehen, für die Nachbearbeitung in der Sonderfertigung, bei der Beschlagmontage, sowie bei der Endmontage. Vier stufenlos ausziehbare Auflagearme. Auflagearme sind mit Gummiprofil beschichtet. Tischfläche um 360° drehbar und mit einem Pedal feststellbar. Mit praktischem Ablageboden und praktischer Werkzeugablage.

Voilàp S.p.A.
Via Archimede, 10
41019 - Limidi di Soliera (MO)
ITALY

Tel 059 895411
Fax: 059 859404
P.IVA e C.F. 02057270361
info@somecopvc.com
www.somecopvc.com

The right to make technical alterations is reserved.

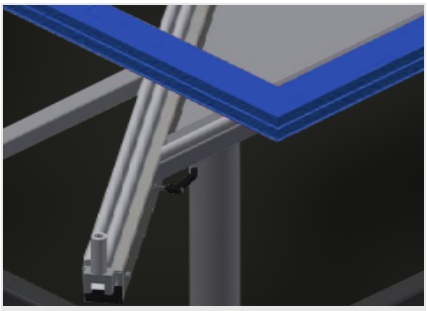

Auflagefläche

Auflagearme sind mit Gummiprofil beschichtet

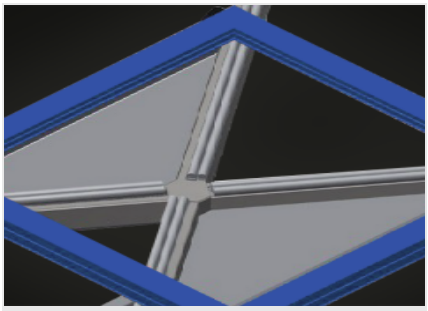

Ablage

Praktische Ablage für kleines Zubehör, Beschläge und Schrauben

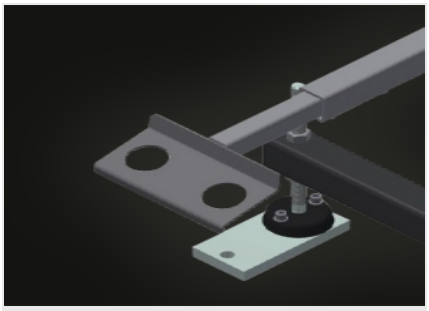

Werkzeughalter

Werkzeughalter für pneumatische bzw. elektrische Werkzeuge

Auflagearm

Vier schwenkbare und stufenlos ausziehbare Auflagearme

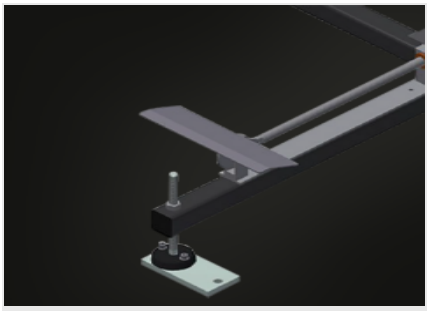

Pedalbremse

Tischfläche um 360° drehbar, Fußbremse zum Feststellen der Drehbewegung

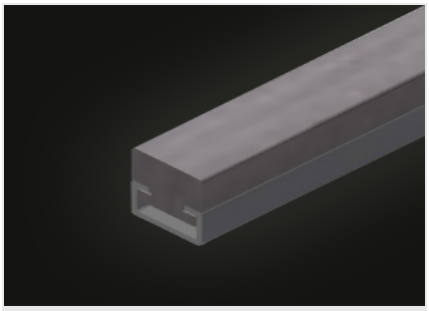

Filzauflage (Optional)

Filzleiste

Voilàp S.p.A.
Via Archimede, 10
41019 - Limidi di Soliera (MO)
ITALY

Tel 059 895411
Fax: 059 859404
P.IVA e C.F. 02057270361
info@somecopvc.com
www.somecopvc.com

The right to make technical alterations is reserved.

DT 1000 / MONTAGETISCHE

ABMESSUNGEN UND GEWICHT

Länge (mm)	700 ÷ 1.000
Höhe (mm)	900
Gewicht (kg)	110

AUFLAGEFLÄCHE

Ablageboden zum Ablegen von Werkzeug und Zubehör	●
Auflagearme mit Gummiprofil beschichtet	●
Filzauflage	○

Enthalten ● Verfügbar ○

Voilàp S.p.A.
Via Archimede, 10
41019 - Limidi di Soliera (MO)
ITALY

Tel 059 895411
Fax: 059 859404
P.IVA e C.F. 02057270361
info@somecopvc.com
www.somecopvc.com

The right to make technical alterations is reserved.