DG 142 XL

Équipement de soutien

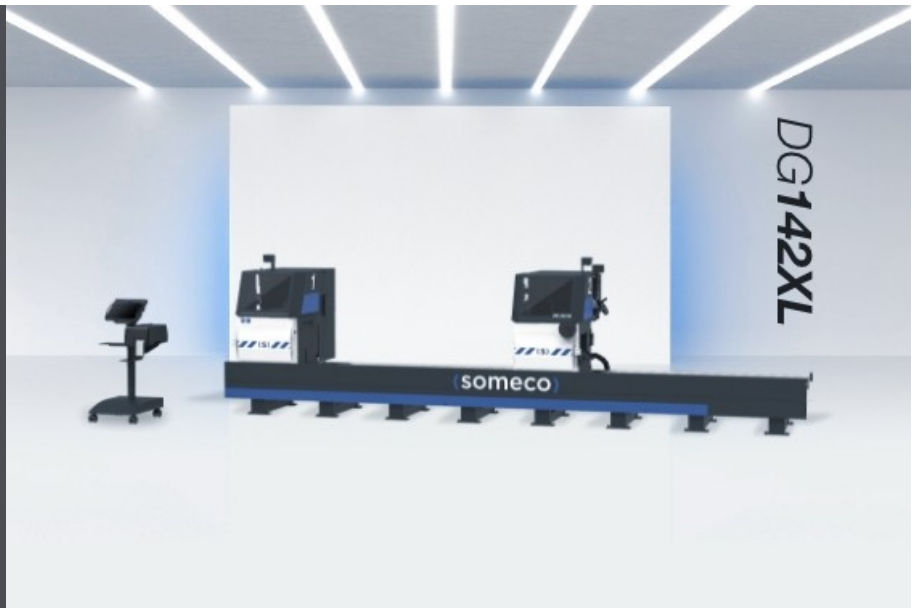

Puissante tronçonneuse double tête, idéale pour la coupe dans la masse de profils en plastique à 90° ou 45° avec un diamètre de lame de 550 mm, une longueur de 3.000 mm à 7.500 mm. Positionnement manuel avec écran numérique E190 ou automatique avec unité de commande E390/E590. Principe éprouvé de « coupe par le bas » pour une accessibilité optimale et la meilleure utilisation possible de la lame. Effort de calcul minimum grâce à la coupe à cote extérieure. Positionnement angulaire pneumatique à 90° ou 45°. Carter de protection avec abaissement automatique sur les zones de coupe.

De série avec :

- Raccord d'aspiration en haut et en bas
- Lame fixe et mobile
- 1 dispositif de serrage vertical par unité
- Bâti de la machine en acier avec structure en colonnes

Voilàp S.p.A.
Via Archimede, 10
41019 - Limidi di Soliera (MO)
ITALY

Tel 059 895411
Fax: 059 859404
P.IVA e C.F. 02057270361
info@somecopvc.com
www.somecopvc.com

The right to make technical alterations is reserved.

DG 142 XL / ÉQUIPEMENT DE SOUTIEN

LAYOUT

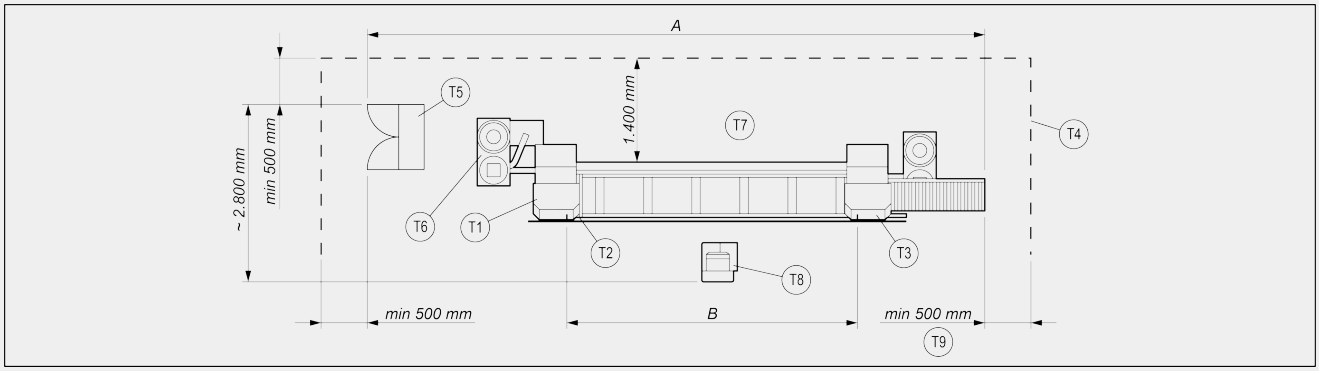

	A	B
DG 142XL - 3,0 m (mm)	8.120	3.000
DG 142XL - 4,5 m (mm)	9.630	4.500
DG 142XL - 6,0 m (mm)	11.130	6.000
DG 142XL - 7,5 m (mm)	12.650	7.500

T1 - Unité fixe
T2 - Butée courte (optionnels)
T3 - Unité mobile
T4 - Mur / clôture
T5 - Puissance de raccordement, se référer au schéma électrique
T6 - Système d'aspiration des copeaux
T7 - Espace pour la maintenance
T8 - Imprimante d'étiquettes
T9 - Zone de sécurité

Les dimensions d'encombrement peuvent varier en fonction de la configuration du produit.

CARACTÉRISTIQUES

Longueur de coupe maximale, selon le modèle (m)	3 / 4,5 / 6 / 7,5
Longueur de coupe minimale à 90° (mm)	400
Longueur de coupe minimale à 45° inclinée (mm)	400

Voilàp S.p.A.
Via Archimede, 10
41019 - Limidi di Soliera (MO)
ITALY

Tel 059 895411
Fax: 059 859404
P.IVA e C.F. 02057270361
info@somecopvc.com
www.somecopvc.com

The right to make technical alterations is reserved.

CARACTÉRISTIQUES AXES MACHINE

Unité de commande et de contrôle	E190	E390	E590
Nombre d'axes	-	1	1
Actionnement direct et durable à faible usure de l'unité de coupe mobile	-	●	●
Réglage de la longueur de coupe par volant	●	-	-

● inclus
- non disponible

CARACTÉRISTIQUES DU CONTRÔLE E190

Affichage de la longueur de coupe	E111
Mémorisation de la valeur réelle de l'écran en cas de déconnexion du réseau électrique	●

CARACTÉRISTIQUES DU CONTRÔLE E390

Écran tactile de 5,7”	●
Port USB	1
Formats de données importables	DGX
Configurations machine à un axe	●

CARACTÉRISTIQUES DU CONTRÔLE E590

Écran tactile de 12”	●
Port USB	1
Port réseau RJ45 (10/100 Mbit)	1
Formats de données importables	DGX

Voilàp S.p.A.
Via Archimede, 10
41019 - Limidi di Soliera (MO)
ITALY

Tel 059 895411
Fax: 059 859404
P.IVA e C.F. 02057270361
info@somecopvc.com
www.somecopvc.com

The right to make technical alterations is reserved.

DIAGRAMME DE COUPE

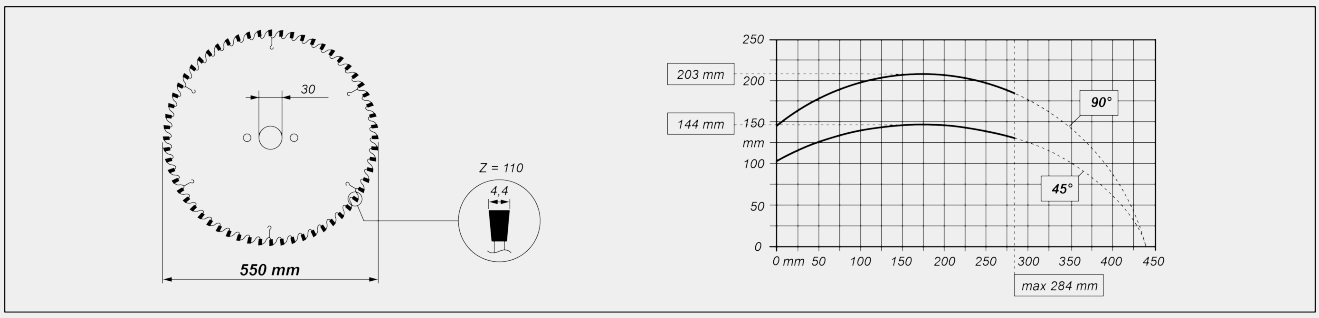

Course horizontale du dispositif de serrage pneumatique (mm)		40	80	140
Plage de serrage (mm)	- de	62	0	0
	- à	284	245	195

COUPE

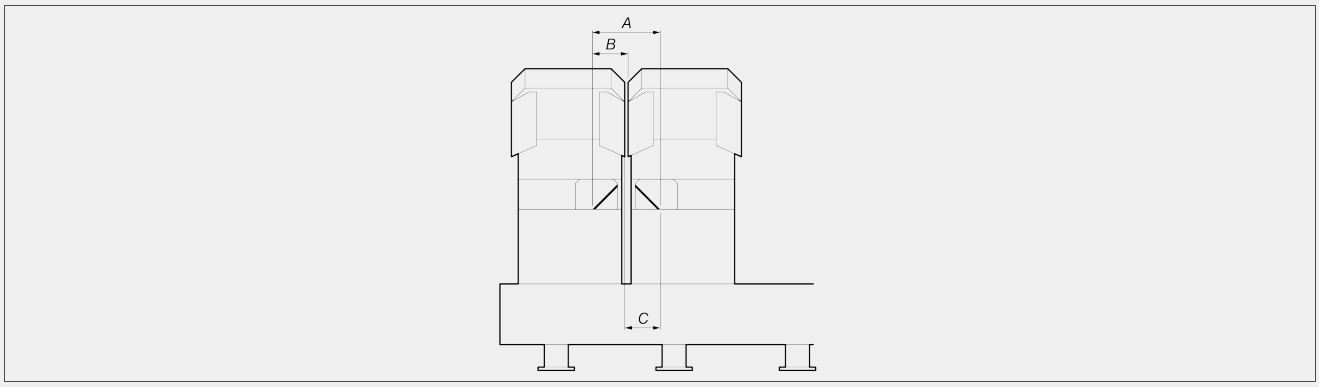

	45°	90°
A) Dimension minimale sans butée courte (mm)	400	400
A) Dimension minimale avec butée courte (mm)	400	400
A) Dimension minimale avec butée courte et barres de levage (mm)	455	455
B) Dimension minimale avec butée de petite taille sur l'unité mobile (mm)	195	195
B) Dimension minimale avec butée courte sur l'unité mobile et la barre de levage (mm)	213	213
C) Dimension minimale avec butée de petite taille sur l'unité fixe (mm)	195	195
C) Dimension minimale avec butée de petite taille sur l'unité fixe et la barre de levage (mm)	213	213

Inclus ● Disponible ○

Voilàp S.p.A.
Via Archimede, 10
41019 - Limidi di Soliera (MO)
ITALY

Tel 059 895411
Fax: 059 859404
P.IVA e C.F. 02057270361
info@somecopvc.com
www.somecopvc.com

The right to make technical alterations is reserved.