SBZ 608

Centros de corte y mecanizado

Centro de mecanizado conectado para atornillar armazones, taladrar y fresar cortes de perfiles para la fabricación de ventanas, puertas y fachadas con y sin armazón de acero. Realizado en versión portal para secciones de perfiles altos y para procesos optimizados,

Voilàp S.p.A.
Via Archimede, 10
41019 - Limidi di Soliera (MO)
ITALY

Tel 059 895411
Fax: 059 859404
P.IVA e C.F. 02057270361
info@somecopvc.com
www.somecopvc.com

The right to make technical alterations is reserved.

SBZ 608 / CENTROS DE CORTE Y MECANIZADO

LAYOUT

Versión izquierda (de izquierda a derecha)

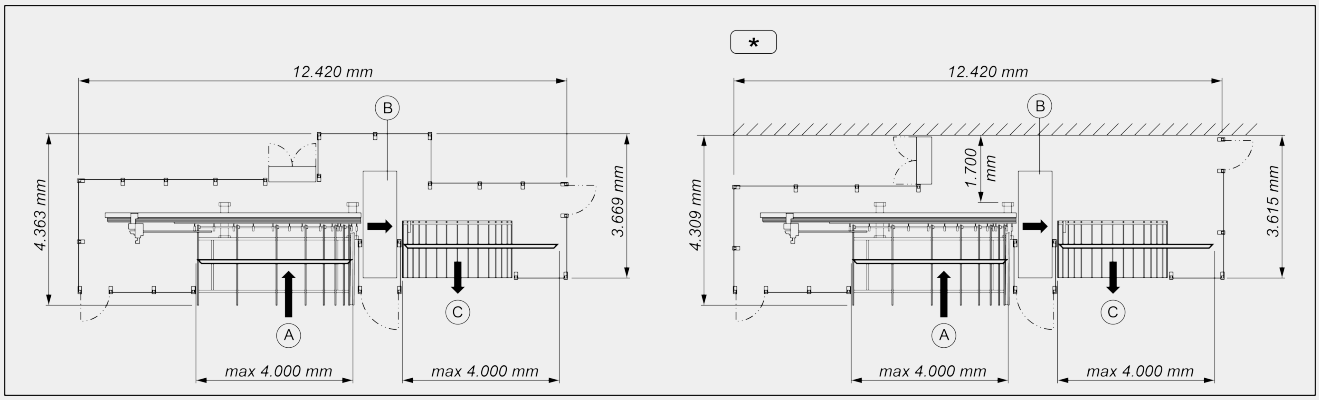

Versión derecha (de derecha a izquierda)

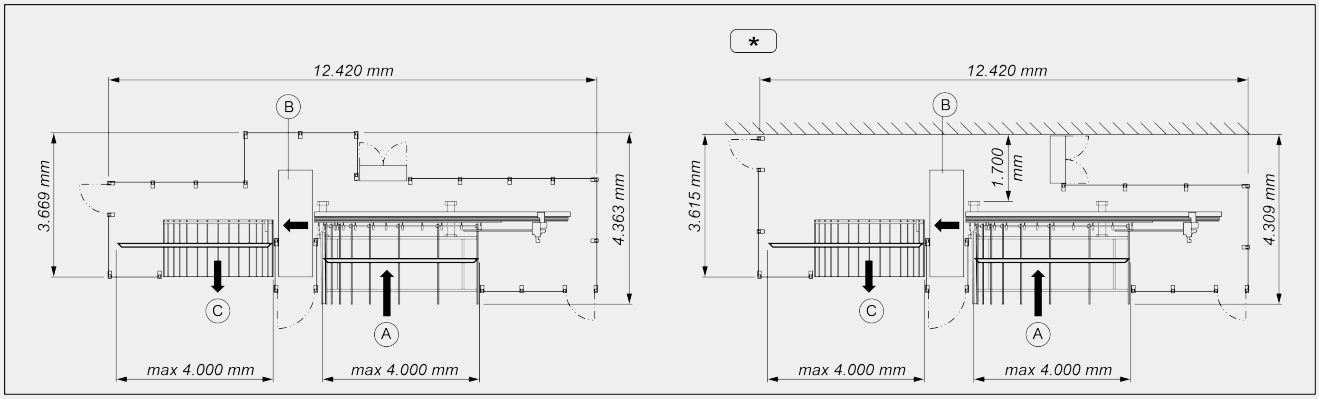

A – Almacén de carga
B – Unidad de mecanizado
C – Almacén de descarga
* – Versión estándar

Las dimensiones pueden variar en función de la configuración del producto.

CARRERAS DE LOS EJES

EJE Y (transversal) (mm)	370
EJE Z (vertical) (mm)	270
EJE X (posicionamiento barra) (mm)	5.620
EJE Y1 (posicionamiento transversal pinza) (mm)	130
EJE Z1 (posicionamiento vertical pinza) (mm)	145
EJE A1 (rotación pinza)	280°

Voilàp S.p.A.
Via Archimede, 10
41019 - Limidi di Soliera (MO)
ITALY

Tel 059 895411
Fax: 059 859404
P.IVA e C.F. 02057270361
info@somecopvc.com
www.somecopvc.com

The right to make technical alterations is reserved.

ALMACÉN DE CARGA: POSICIONAMIENTO PERFIL

Tope de referencia pieza en proximidad de la unidad de trabajo	●
Longitud máxima que puede cargarse (mm)	4.000
Almacén de carga de correas, de 14 perfiles con longitud variable entre 350 mm y 4.000 mm, de peso máx. 40 kg	●
Alimentador de carga para hasta 4.000 mm, con pinza de 2 ejes controlados	●
Rotación pinza 0 ÷ 180° (eje C1) de control electrónico	●
Sección mínima perfil mecanizable - L x H (mm)	30 x 30

ELECTROMANDRILES PARA ELABORACIONES EN PVC (CAMBIO MANUAL)

Potencia máxima en S6 (kW)	0,75
Velocidad máxima (rpm)	16.300
Diámetro máximo (mm)	12

ELECTROMANDRILES DE PERFORACIÓN PARA MANIJA (CAMBIO MANUAL)

Potencia máxima en S6 (kW)	1,6
Velocidad máxima (rpm)	2.456
Diámetro máximo para cabezal de perforación de 3 mandriles (mm máx.)	12 / 14 / 12

ELECTROMANDRILES PARA DIÁMETROS PEQUEÑOS DE PVC Y ACERO (CAMBIO MANUAL) OPCIONALES

Potencia máxima en S6 (kW)	1,2
Velocidad máxima (rpm)	9.820
Diámetro máximo (mm)	12

ELECTROMANDRILES PARA RETESTADO (CAMBIO MANUAL) OPCIONALES

Potencia máxima en S6 (kW)	1,6
Velocidad máxima (rpm)	5.600
Diámetro máximo (mm)	160

Voilàp S.p.A.
Via Archimede, 10
41019 - Limidi di Soliera (MO)
ITALY

Tel 059 895411
Fax: 059 859404
P.IVA e C.F. 02057270361
info@somecopvc.com
www.somecopvc.com

The right to make technical alterations is reserved.

CARAS MECANIZABLES DEL PERFIL

Número de caras (superior, laterales, inferior)	1 + 2 + 1

ÁREA DE TRABAJO

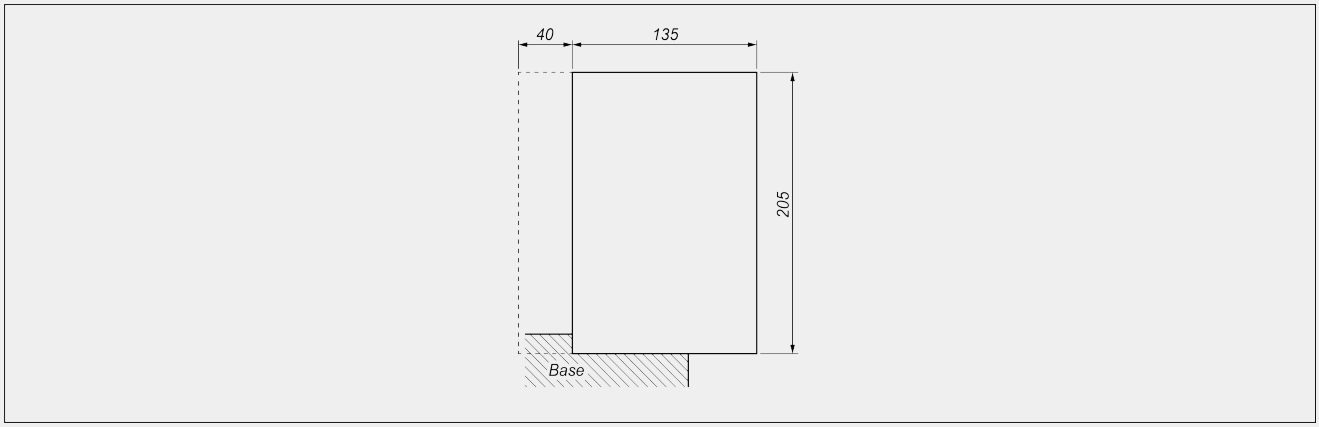

_____ área máxima perfil
_ _ _ _ _ salida máxima

BLOQUEO DE LA PIEZA

Sistema fijo automático de bloqueo perfil situado antes de la zona de fresado	●
Sistema fijo automático de bloqueo perfil situado después de la zona de fresado	●
Altura estándar sistema de apriete 20 mm	●
Sistema de apriete para perfil adaptado al sistema de perfiles	○

FUNCIONES

Operaciones de atornillado para refuerzos de acero	○
Operaciones de fresado y perforación de la pieza directamente en la barra perfilada	○
Escáner portátil para códigos de barras	●
Pinza de eje giratorio	●
Dispositivo de soplado para unidad de elaboración adicional	○
Paquete herramientas de 16 piezas	○

Voilàp S.p.A.
Via Archimede, 10
41019 - Limidi di Soliera (MO)
ITALY

Tel 059 895411
Fax: 059 859404
P.IVA e C.F. 02057270361
info@somecopvc.com
www.somecopvc.com

The right to make technical alterations is reserved.

BASE PORTANTE

Base monolítica de acero electrosoldado y normalizado	●

ALMACÉN DE DESCARGA

Mesa de descarga con empujador neumático para piezas de hasta 4000 mm	●
Profundidad plano de descarga almacén de correas (mm)	1.900

REFRIGERACIÓN ARMARIO ELÉCTRICO

Armario eléctrico con unidad de acondicionamiento para temperaturas operativas < 45°C	●
Acondicionador armario eléctrico y CN para temperaturas operativas < 50°C	○

Incluido ● Disponible ○

Voilàp S.p.A.
Via Archimede, 10
41019 - Limidi di Soliera (MO)
ITALY

Tel 059 895411
Fax: 059 859404
P.IVA e C.F. 02057270361
info@somecopvc.com
www.somecopvc.com

The right to make technical alterations is reserved.