HT 3000

Montagetische

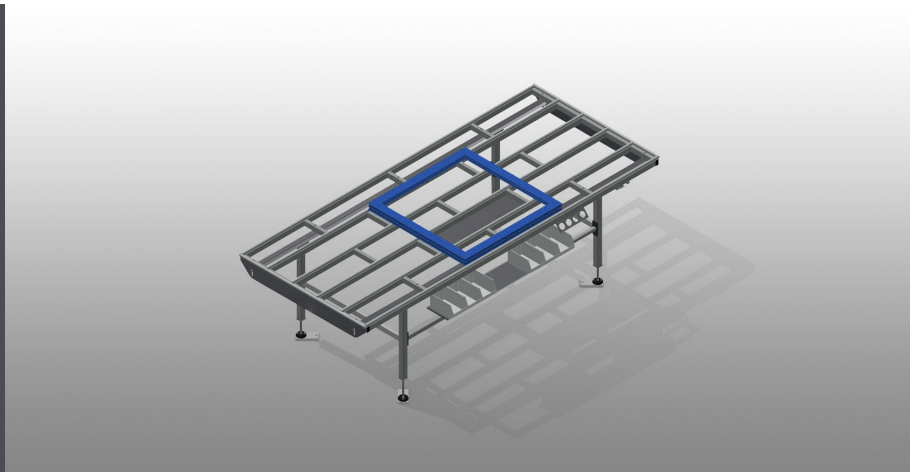

Horizontaler Tisch für alle Arbeiten an Rahmen und Flügeln. Stabile Stahlkonstruktion. Montagetisch für alle Arbeiten an Rahmen und Flügeln. Tischauflage mit Kunststoff-Gleitleisten. Ablageboden zum Ablegen von Werkzeug und Zubehör. In der Höhe justierbar. Einfache Montage im Baukastensystem.

Voilàp S.p.A.
Via Archimede, 10
41019 - Limidi di Soliera (MO)
ITALY

Tel 059 895411
Fax: 059 859404
P.IVA e C.F. 02057270361
info@somecopvc.com
www.somecopvc.com

The right to make technical alterations is reserved.

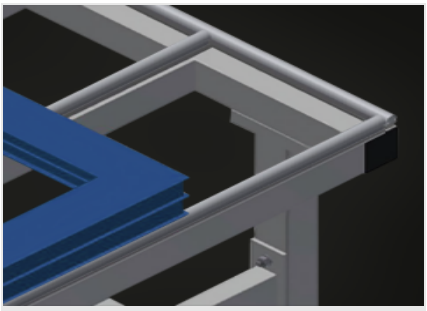

Auflagefläche

Tischauflage mit Kunststoff-Gleitleisten

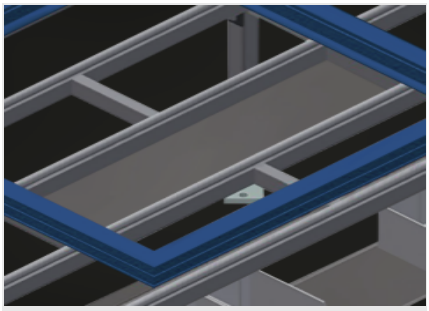

Ablageboden

Ablageboden zum Ablegen von Werkzeug und Zubehör

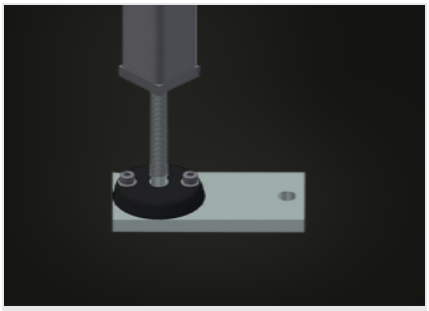

Höhenverstellung

In der Höhe justierbar,Arbeitshöhe durch Stellfüße von 850 – 1.000 mm einstellbar

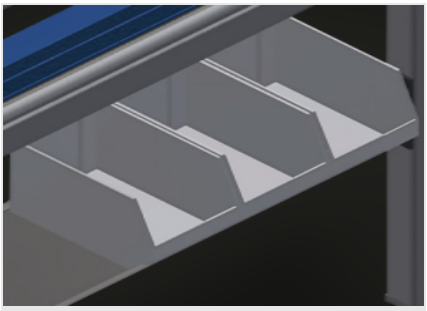

Ablage (Optional)

Ablage mit 6 Kunststoffkästen für kleines Zubehör, Beschläge und Schrauben

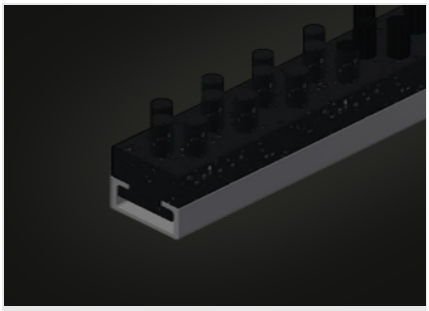

Bürstenleiste (Optional)

Tischauflage Bürstenleiste

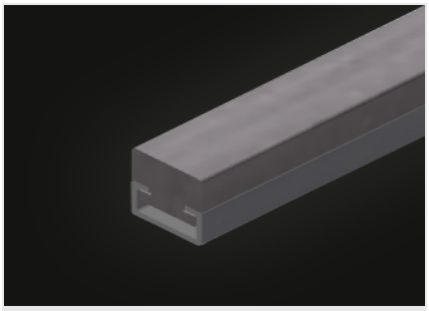

Filzleiste (Optional)

Tischauflage Filz-Profilleiste

Voilàp S.p.A.
Via Archimede, 10
41019 - Limidi di Soliera (MO)
ITALY

Tel 059 895411
Fax: 059 859404
P.IVA e C.F. 02057270361
info@somecopvc.com
www.somecopvc.com

The right to make technical alterations is reserved.

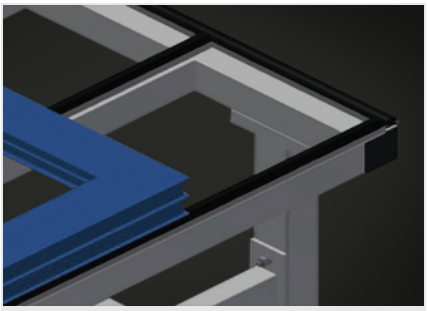

Gummileisten (Optional)

Tischauflage Gummi-Pilzprofil

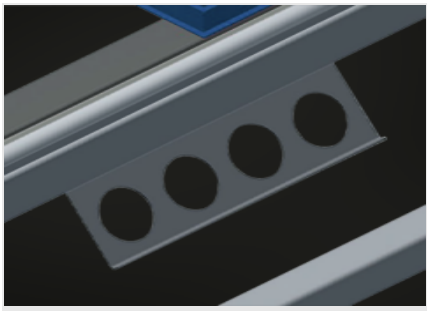

Werkzeughalter (Optional)

Werkzeughalter für pneumatische bzw. elektrische Werkzeuge

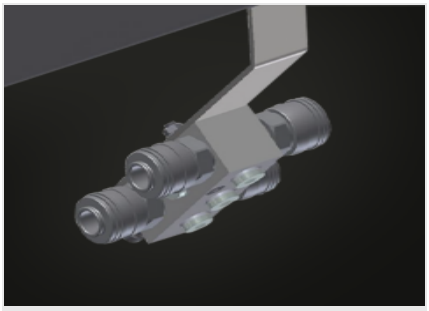

Druckluftanschluss 4-fach (Optional)

Druckluftanschluss 4-fach für Anschluss von Druckluftwerkzeugen

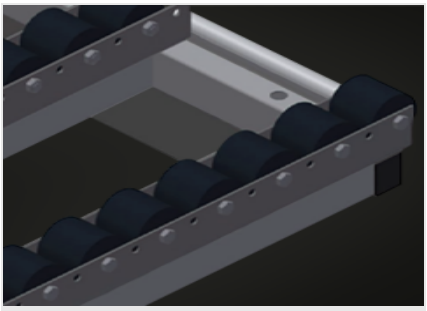

Rollenauflage kpl. (Optional)

Kunststoffröllchen hart mit Polyamidbeschichtung, gleitgelagert, Tragkraft pro Rolle 60 kg, transportund handhabungsfreundlich für PVC Elemente

Voilàp S.p.A.
Via Archimede, 10
41019 - Limidi di Soliera (MO)
ITALY

Tel 059 895411
Fax: 059 859404
P.IVA e C.F. 02057270361
info@somecopvc.com
www.somecopvc.com

The right to make technical alterations is reserved.

HT 3000 / MONTAGETISCHE

ABMESSUNGEN UND GEWICHT

Länge (mm)	3.000
Breite (mm)	1.300
Höhe (mm)	850 ÷ 1.000
Gewicht (kg)	120

AUFLAGEFLÄCHE

Höhe justierbar	●
Ablageboden zum Ablegen von Werkzeug und Zubehör	●
Tischauflage mit Kunststoff-Gleitleisten	●
Tischauflage Bürstenleiste	○
Tischauflage Filz-Profilleiste	○
Tischauflage Gummi-Pilz-Profil	○
Rollenauflage	○

EIGENSCHAFTEN

Werkzeughalter	○
Ablage	○
Druckluftanschluss 4-fach	○

Enthalten ● Verfügbar ○

Voilàp S.p.A.
Via Archimede, 10
41019 - Limidi di Soliera (MO)
ITALY

Tel 059 895411
Fax: 059 859404
P.IVA e C.F. 02057270361
info@somecopvc.com
www.somecopvc.com

The right to make technical alterations is reserved.