HT 2000

Montagetische

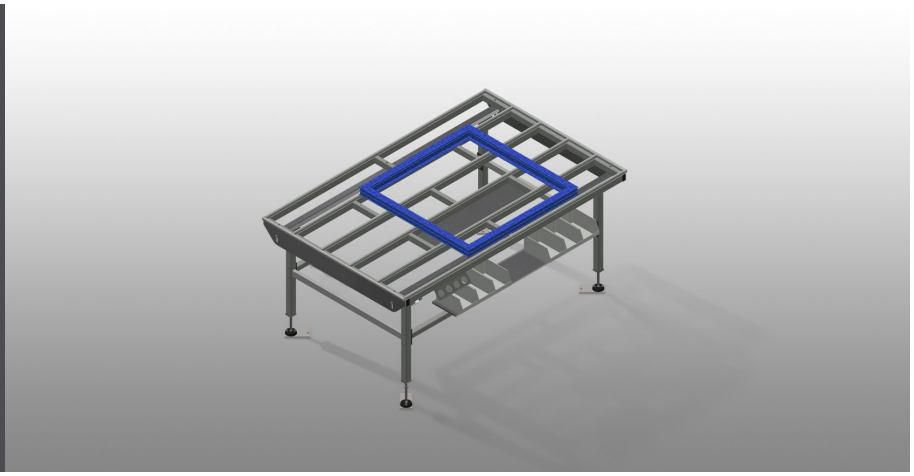

Horizontaler Tisch für alle Arbeiten an Rahmen und Flügeln. Stabile Stahlkonstruktion. Tischauflage mit Kunststoff–Gleitleisten. Ablageboden zum Ablegen von Werkzeug und Zubehör. In der Höhe justierbar. Einfache Montage im Baukastensystem.

Voilàp S.p.A.
Via Archimede, 10
41019 - Limidi di Soliera (MO)
ITALY

Tel 059 895411
Fax: 059 859404
P.IVA e C.F. 02057270361
info@somecopvc.com
www.somecopvc.com

The right to make technical alterations is reserved.

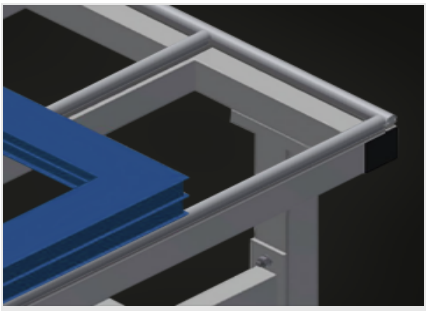

Auflagefläche

Tischauflage mit Kunststoff-Gleitleisten

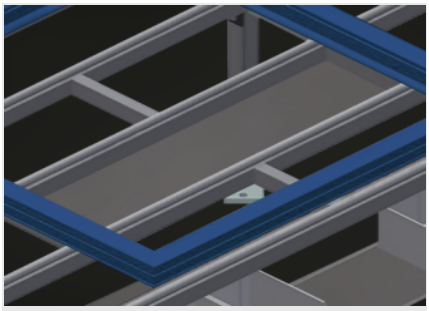

Ablageboden

Ablageboden zum Ablegen von Werkzeug und Zubehör

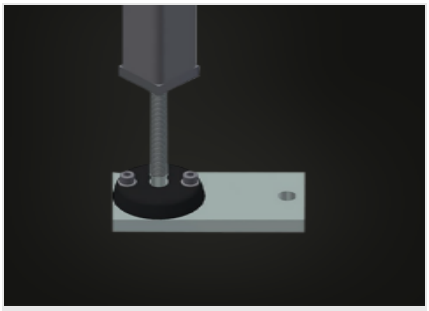

Höhenverstellung

In der Höhe justierbar,Arbeitshöhe durch Stellfüße von 850 – 1.000 mm einstellbar

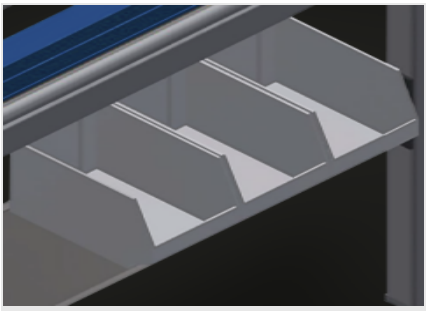

Ablage (Optional)

Ablage mit 6 Kunststoffkästen für kleines Zubehör, Beschläge und Schrauben

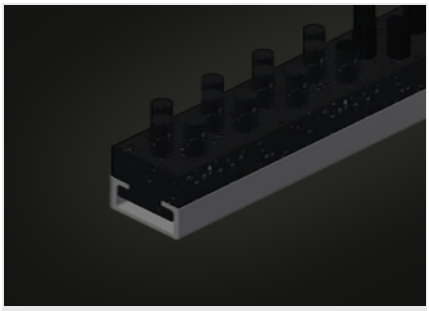

Bürstenleiste (Optional)

Tischauflage Bürstenleiste

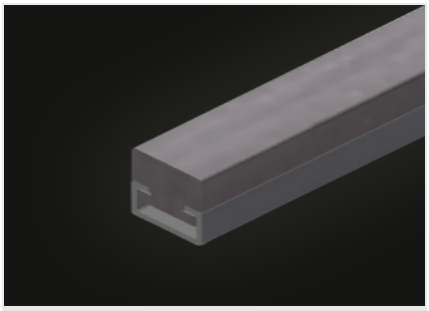

Filzleiste (Optional)

Tischauflage Filz-Profilleiste

Voilàp S.p.A.
Via Archimede, 10
41019 - Limidi di Soliera (MO)
ITALY

Tel 059 895411
Fax: 059 859404
P.IVA e C.F. 02057270361
info@somecopvc.com
www.somecopvc.com

The right to make technical alterations is reserved.

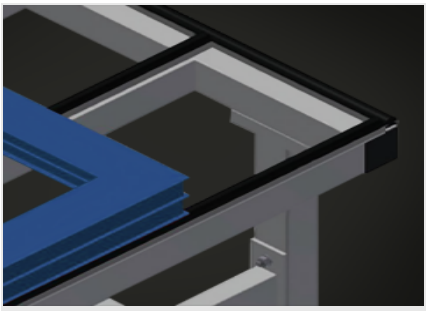

Gummileisten (Optional)

Tischauflage Gummi-Pilzprofil

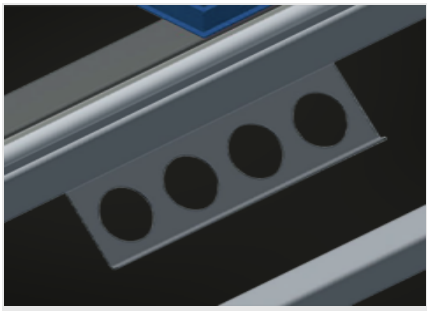

Werkzeughalter (Optional)

Werkzeughalter für pneumatische bzw. elektrische Werkzeuge

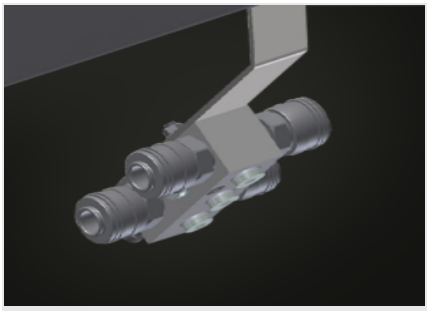

Druckluftanschluss 4-fach (Optional)

Druckluftanschluss 4-fach für Anschluss von Druckluftwerkzeugen

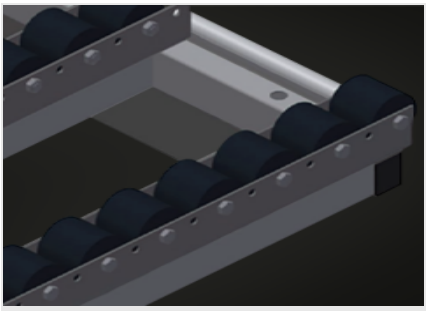

Rollenauflage kpl. (Optional)

Kunststoffröllchen hart mit Polyamidbeschichtung, gleitgelagert, Tragkraft pro Rolle 60 kg, transportund handhabungsfreundlich für PVC Elemente

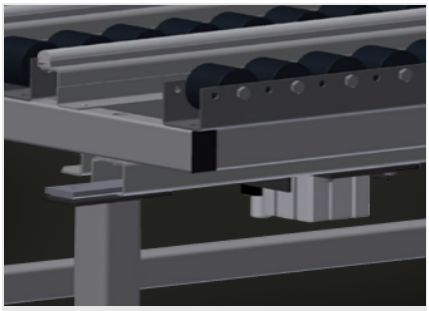

Hubeinrichtung pneumatisch (Optional)

Hubeinrichtung L = 2.000 mm

Voilàp S.p.A.
Via Archimede, 10
41019 - Limidi di Soliera (MO)
ITALY

Tel 059 895411
Fax: 059 859404
P.IVA e C.F. 02057270361
info@somecopvc.com
www.somecopvc.com

The right to make technical alterations is reserved.

HT 2000 / MONTAGETISCHE

ABMESSUNGEN UND GEWICHT

Länge (mm)	2.000
Breite (mm)	1.300
Höhe (mm)	850 ÷ 1.000
Gewicht (kg)	90

AUFLAGEFLÄCHE

Höhe justierbar	●
Ablageboden zum Ablegen von Werkzeug und Zubehör	●
Tischauflage mit Kunststoff-Gleitleisten	●
Tischauflage Bürstenleiste	○
Tischauflage Filz-Profilleiste	○
Tischauflage Gummi-Pilz-Profil	○
Rollenauflage	○
Hubeinrichtung	○

EIGENSCHAFTEN

Werkzeughalter	○
Ablage	○
Druckluftanschluss 4-fach	○

Enthalten ● Verfügbar ○

Voilàp S.p.A.
Via Archimede, 10
41019 - Limidi di Soliera (MO)
ITALY

Tel 059 895411
Fax: 059 859404
P.IVA e C.F. 02057270361
info@somecopvc.com
www.somecopvc.com

The right to make technical alterations is reserved.